# 第66回札幌市民スポーツ大会
# アイスホッケー競技会

SIHF

主　催　札幌市・（一財）札幌市スポーツ協会
協　力　札幌市スポーツ推進委員会
後　援　朝日新聞北海道支社・スポーツニッポン新聞社北海道支局
日本経済新聞社札幌支社・報知新聞社北海道支局・北海道新聞社
日刊スポーツ新聞北海道本社・毎日新聞北海道支社・読売新聞北海道支社
HBC 北海道放送・HTB 北海道テレビ・NHK 札幌放送局
STV 札幌テレビ放送・TVh テレビ北海道・UHB 北海道文化放送

期　間　令和７年6月７日（土）～7月27日（日）

会　場　札幌市月寒体育館・星置スケート場

主　管　（一財）札幌アイスホッケー連盟

# アイスホッケー競技会　役　員

| | | | | | | | | | | | |
|---|---|---|---|---|---|---|---|---|---|---|---|
| **会長** | 外崎 | 一馬 | | | | | | | | | |
| **副会長** | 沖 | 洋安 | 鈴木 | 孝治 | | | | | | | |
| **専務理事** | 小野 | 太 | | | | | | | | | |
| **理事** | 今 | 洋祐 | 鶴羽 | 芳代子 | 水堀 | 真依 | | | | | |
| **監事** | 伊藤 | 正志 | 神村 | 岡 | | | | | | | |
| **評議員** | 松井 | 隆文 | 原 | 則行 | 境 | 有紀子 | 工藤 | 聖行 | | | |
| | 近久 | 武美 | 土井 | 巧 | 中路 | 信哉 | | | | | |
| **大会長** | 外崎 | 一馬 | | | | | | | | | |
| **副大会長** | 沖 | 洋安 | 鈴木 | 孝治 | | | | | | | |
| **事務局長** | 工藤 | 貢 | **事務局次長** | 工藤 | 聖行 | **事務局担当** | 今 | えみ | 長野 | 里美 | |
| **レノエリー委員長** | 水堀 | 真依 | **副委員長** | 中島 | 昌樹 | 橋本 | 豪 | | | | |
| **競技運営委員長** | 足立 | 真 | **副委員長** | 東 | 香織 | 古永 | 貴也 | | | | |
| **審議委員長** | 神村 | 岡 | | | | | | | | | |
| **スポーツ医科学委員長** | 原 | 則行 | | | | | | | | | |
| **企画・広報委員長** | 真鍋 | 翔太 | | | | | | | | | |
| **強化普及委員長** | 今 | 洋祐 | **副委員長** | 藤田 | 卓司 | | | | | | |
| **オールドタイマー委員長** | 沖 | 洋安 | **副委員長** | 鈴木 | 孝治 | | | | | | |
| **学生委員長** | 武田 | 修一 | **副委員長** | 津川 | 裕一 | 阪本 | 龍一 | | | | |
| **懲戒委員長** | 足立 | 真 | **副委員長** | 東 | 香織 | | | | | | |
| **競技委員** | 中路 | 信哉 | 明道 | 厚志 | 笹田 | 健二 | 萱津 | 望 | 松田 | 泰子 | 足立 侑里歩 |
| | 宮谷 | 菜月 | 瀧田 | 悠生 | 宮崎 | 優子 | 乗本 | 龍 | 乗本 | 修 | 相馬 七海 |
| | 近江ありさ | | 足立 | 由香 | 西村 | 由紀 | | | | | |
| **総務委員** | 小野 | 太 | 工藤 | 貢 | 工藤 | 聖行 | 高橋 | 克子 | 瀧田 | 悠生 | 真鍋 翔太 |
| | 石崎 | 湧一 | | | | | | | | | |
| **審判員** | 工藤 | 聖行 | 渡辺 | 一生 | 福島 | 均 | 中山 | 昭弘 | 伊藤 | 昭浩 | 伊藤 正志 |
| | 木村 | 誠 | 古木 | 敬貴 | 本田 | 直人 | 宮崎 | 薫 | 小野 | 太 | 白幡 吏矩 |
| | 江上 | 茂利 | 今村 | 友莉 | 林 | 政孝 | 髙橋 | 美玖 | 奥村 | 柊 | 山田 遼弥 |
| | 鈴木 | 勝也 | 渋谷 | 卓磨 | 金澤 | 正人 | 奥村 | 菜月 | 圓成 | 興哉 | 長井 竜太 |
| | 谷川 | 和也 | 水堀 | 武彦 | 水堀 | 優 | | | | | |
| | 松下 | 健太 | 犬飼 | 雅博 | 小松田 | 桜子 | 中越 | 一也 | 中村 | 愛瑠 | 岩崎 俊哉 |
| | 三橋みぷな | | 岩崎 | 直大 | 大岸 | 充 | 越智 | 成東 | 梶浦 | 健司 | 仲村 夏芽 |
| | 加藤 | 昭彦 | 紙 | 真澄 | 熊谷 | 貴史 | 黒津 | 晴彦 | 越田 | 正人 | 斉藤 公洋 |
| | 酒井 | 友和 | 佐久慎太郎 | | 笹川 | 純市 | 志賀浦晧司 | | 下村 | 太郎 | 新川 康弘 |
| | 菅原 | 正実 | 小野寺心結 | | 髙橋 | 勘太 | 中岫陽奈都 | | 武田 | 修一 | 武田 昭義 |
| | 竹中 | 一豪 | 志村 | 端樹 | 小林 | 泰知 | 千葉 | 真一 | 津川 | 裕一 | 弦巻 正宏 |
| | 長崎 | 拓也 | 新井 | 英舜 | 乗本 | 龍 | 野呂 | 学 | 辻 | 優樹 | 福山周三郎 |
| | 古川 | 敢太 | 虻川 | 翔太 | 宮下 | 秀秋 | 長 | 剛志 | 川村 | 正夫 | 吉留 毅 |
| | 奥村 | 圭介 | 網野 | 哲也 | 瀧澤 | 賢一 | 熊谷 | 篤 | | | |

# 第66回札幌市民スポーツ大会アイスホッケー競技会開催要項

1 主 催 札幌市・一般財団法人 札幌市スポーツ協会

2 協 力 札幌市スポーツ推進委員会

3 後 援 朝日新聞北海道支社 ・ スポーツニッポン新聞社北海道支局
日本経済新聞社札幌支社 ・ 報知新聞社北海道支局 ・ 北海道新聞社
日刊スポーツ新聞北海道本社 ・ 毎日新聞北海道支社 読売新聞北海道支社
HBC北海道放送 ・ HTB北海道テレビ ・ NHK札幌放送局
STV札幌テレビ放送 ・ TVhテレビ北海道 ・ UHB北海道文化放送

4 主 管 一般財団法人 札幌アイスホッケー連盟

5 期 日 令和7(2025)年6月7日(土)～令和7(2025)年7月 27日(日)・《期間中の土日祭日》
※参加チーム数により短縮・延長等変更する場合あり。

6 会 場 札幌市月寒体育館・札幌市星置スケート場

7 参加資格

① 札幌市民、または札幌市内に勤務している人
② 令和7年度(2025 年)(一財)札幌アイスホッケー連盟に加盟したチーム及び選手及び役員

8 競技方法

① 試合は社会人・高校生・大学生を【A】～【F】、女子、中学生、小学生に分け行う。また小学生低学年・初心者を対象としたクロスアイスゲームを別途競技規則のもと行う。
② 【A】～【F】はトーナメント。中学生及び小学生は1回戦総当たりリーグ戦を基本とする。
③ 女子は変則トーナメント戦とする。
④ 全てのカテゴリーにおいて全チームが2試合以上出来るように考慮する。
⑤ 【A】プールは、第 48 回札幌選手権 A プールに出場したチーム及び第 48 回札幌選手権Bプール以下のチームで【A】プールでの出場を希望するチーム、高校チームには参加を認める。【B】プール以下は昨年度大会の成績を考慮し振り分ける。
⑥ 第 64 回札幌市民スポーツ大会優勝・札幌フェニックス、準優勝・アフロプレイは、【A】プールにてシードとする。
⑦ 【A】【B】プールは、ボディーチェックありの通常ルール。
⑧ 【C】プール以下は女子ルール。(ボディーチェック禁止)
⑨ 全てのカテゴリーにて参加チーム数の増減によりプール編成及び競技方法が変更になる場合がある。

9 競技規則

① IIHF国際競技規則に基づく。一部ローカルルール適用(眼鏡使用時はフルフェイスマ

スク着用とする。）高校生が【A】プールに出場した場合には、シニアルールを適用する。（U18ルールは適用しない）

② 競技時間は、【A】プール練習時間10分。各ピリオド正味 20 分、インターバル 10 分とする。

【B】プール以下及び女子・中学生・小学生は、練習時間 5 分。各ピリオド正味 15 分、インターバル 3 分とする。

③ 第 3 ピリオド終了した時点で同点の時

【A】プールは、直ちに「3 on 3方式」による5分間のサドンビクトリー方式の延長ピリオドを行う。延長ピリオドで得点がなかった場合は、直ちに各チーム3名ずつのペナルティー・シュートアウト（PSS）が適用される。尚も同点の場合は、先行後攻を交代し各チーム1名ずつによるサドンビクトリー方式のペナルティー・シュートアウト（PSS）を行う。

【B】プール以下及び女子は、直ちに3名ずつのペナルティー・シュートアウト（PSS）が適用される。尚も同点の場合は、先行後攻を交代し各チーム1名ずつによるサドンビクトリー方式のペナルティー・シュートアウト（PSS）を行う。

小学生・中学生・リーグ戦のプールは引分けとする。

④ 試合中に得点差が7点となった場合は、次のフェースオフからランニングタイムとする。

⑤ 試合開始前整列時に GK を含む 6 名の選手が氷上に集合しない場合、当該チームは不戦敗となり、没収試合で対戦成績は0:15となる。

⑥ 試合開始後にペナルティー又は怪我など何らかの理由でいずれかのチームが GK を含む必要な人数を氷上に揃える事が出来なくなった場合、その時点で当該チームは放棄となり、没収試合対戦成績0：15となる。

⑦ 怪我防止の観点から、試合開始及び試合再開時のフェースオフの際には、GK 用の防具を装着した選手がゴールを守ると言うルールを適用する。

⑧ A プール全試合では、ゲームスーパーバイザー（GSV）を配置する。

試合中にゲームミスコンダクトペナルティー以上の重大なペナルティーをレフェリーが課していないと GSV が判断した場合には懲戒委員会に報告し審議の対象とする。

⑨ 小学生クロスアイスゲームは、別紙大会要項の通り。

10 リーグ戦での順位決定方法

① 順位決定は、勝ち点方式として勝ち2点、引分け1点、負け 0 点を与える。

② 順位決定優先事項は、勝ち点上位、得失点差上位、総得点上位、ペナルティー時間の少ない順とする。順位決定優先事項が同じな時は、同順位を与える。

11 表 彰

① 【A】プール 優勝チーム＝賞状・市長杯を授与

② 【A】プール準優勝チーム＝賞状・トロフィー

③ 【A】プール 3 位＝賞状

④ 【女子】優勝～賞状・札幌スポーツ協会長盾を授与

⑤ 【女子】準優勝～賞状を授与

⑥ 【B】以下の優勝チーム～賞状・トロフィーを授与
⑦ 【B】以下の準優勝チーム～賞状を授与
⑧ 中学生・小学生優勝チーム～賞状・優勝トロフィーを授与
⑨ 小学生準優勝チーム～賞状・準優勝トロフィーを授与

12 参加料　￥32,500 円／チーム（小学生　￥22,500 円／チーム・小学生クロスアイス　￥2,000）
（申し込み後は、参加料の返金は出来ません）

13 申込方法

① 申込期限：令和 7(2025)年 5 月 12 日(月) 正午まで
② 申込先：〒064-0931 札幌市中央区中島公園 1 番 5 号
札幌市中島体育センター内 (一財)札幌アイスホッケー連盟
メールアドレス：sihfsapporo@coffee.ocn.ne.jp
③ 振込み口座：北洋銀行札幌東支店 普通預金 0167273
(一財)札幌アイスホッケー連盟 会長 外崎一馬

※ 参加申込書に必要事項を記入し、申込先へメールすること。(郵送・FAX不可)
同時に参加料も振り込むこと。口座名（チーム名）は正確に記入すること。
※ 申込書、並びに参加料の振込の両方が完了したチームを参加チームとみなし、
締切り後は一切認めないものとする。

申し込みの際には、Aプール及びBプールに出場することを希望するチームは、申し込み書にその旨を記載すること。

14 組合せ抽選ならびに監督会議

組合せ抽選日令和 7(2025)年 5 月 20 日(火)19:00～ 於 札幌市中島体育センター 2F 講堂
※5 月のリンク調整会議時に行う

15 その他

① 出場するチームは、該当する試合開始 30 分前に必ずメンバー表を提出すること。なお、メンバー表の様式は札ア連ホームページより(http://sihf.jp)ダウンロードする
② 出場チーム及び選手は参加申込み時点で本大会への参加に同意したものとみなす。
③ 今大会の一般の部【A】上位3チーム（大学・社会人チーム）には、今年度の道新杯全道大会の出場権を与える。
④ 各チームでスポーツ安全保険などの傷害保険に必ず加入すること。

⑤ 各試合のレフェリーは当連盟レフェリー委員会より派遣する。ラインパーソン（ラインズマン）は、1名はレフェリー委員会。1名はオフィシャルチームから派遣を受けて行うことを

原則とし割り当てる。対象は社会人各カテゴリー、女子。
中学生・小学生は、レフェリー委員会より全て派遣する。
**＊チーム派遣ラインパーソン講習会 【参加努力義務】**
**令和 7(2025)年6月1日(日)13時30分～14時45分**
**中島体育センター・講堂 机上講習**

⑥ 試合におけるオフアイスオフィシャルについては、チームから PB アテンダント・ゴールジャッジとして2名ずつを任にあてることで割り当てる。

⑦ ⑤及び⑥に派遣義務違反があった場合は、本大会の懲戒委員会において審議し処分を決定する。

⑧ 大会プログラムは、連盟ホームページに掲載します。参加チーム及び参加選手の氏名も掲載されますが、参加申し込み頂いた時点で、そのチーム及び選手からは承諾を得られたものと致します。

⑨ 選手のレンタル制度について(社会人のみ)
この制度を利用する場合、レンタル出来る選手は 1 試合 2 名まで、今大会にエントリーしている同一プールまたはそれ以下のプールの選手を試合毎にレンタルすることが出来る。尚、最も下のプールに関しては、レンタル選手の対象をひとつ上のプールまで認める。
この制度は、GKの不在による没収試合の防止と少人数での試合への参加を少しでも回避することを目的とした制度であり、チーム強化を目的とした制度ではないことをご理解頂きご活用願います。
この制度の不正利用が発覚した場合には、懲戒委員会へそのことを通告し処分の対象とする。

⑩ 個人情報及び肖像権に関して、以下の様に取り扱います。
1)主催者及び当連盟は、個人情報の保護に関する法律及び関連法律等を順守し個人情報を扱います。
なお、本大会の参加申込書により取得した個人情報は、主催者及び当連盟による大会結果・記録等の発表、主催者及び当連盟の公式ホームページ・SNS への掲載、その他アイスホッケーの競技運営及びアイスホッケー競技に必要な連絡等に利用する。
2)大会写真、競技結果・記録等は、主催者及び当連盟の公式ホームページ・SNSに掲載することがある。
3)参加申込書の提出をもって、個人情報及び肖像権に関する上記 1)2)の取り扱いについて、承諾を得たものとする。

※ 注意事項:選手・役員・応援などの負傷や盗難については、当連盟として一切の責任を負わないので、参加チームにおいて管理を徹底すること。

以上

Aプール

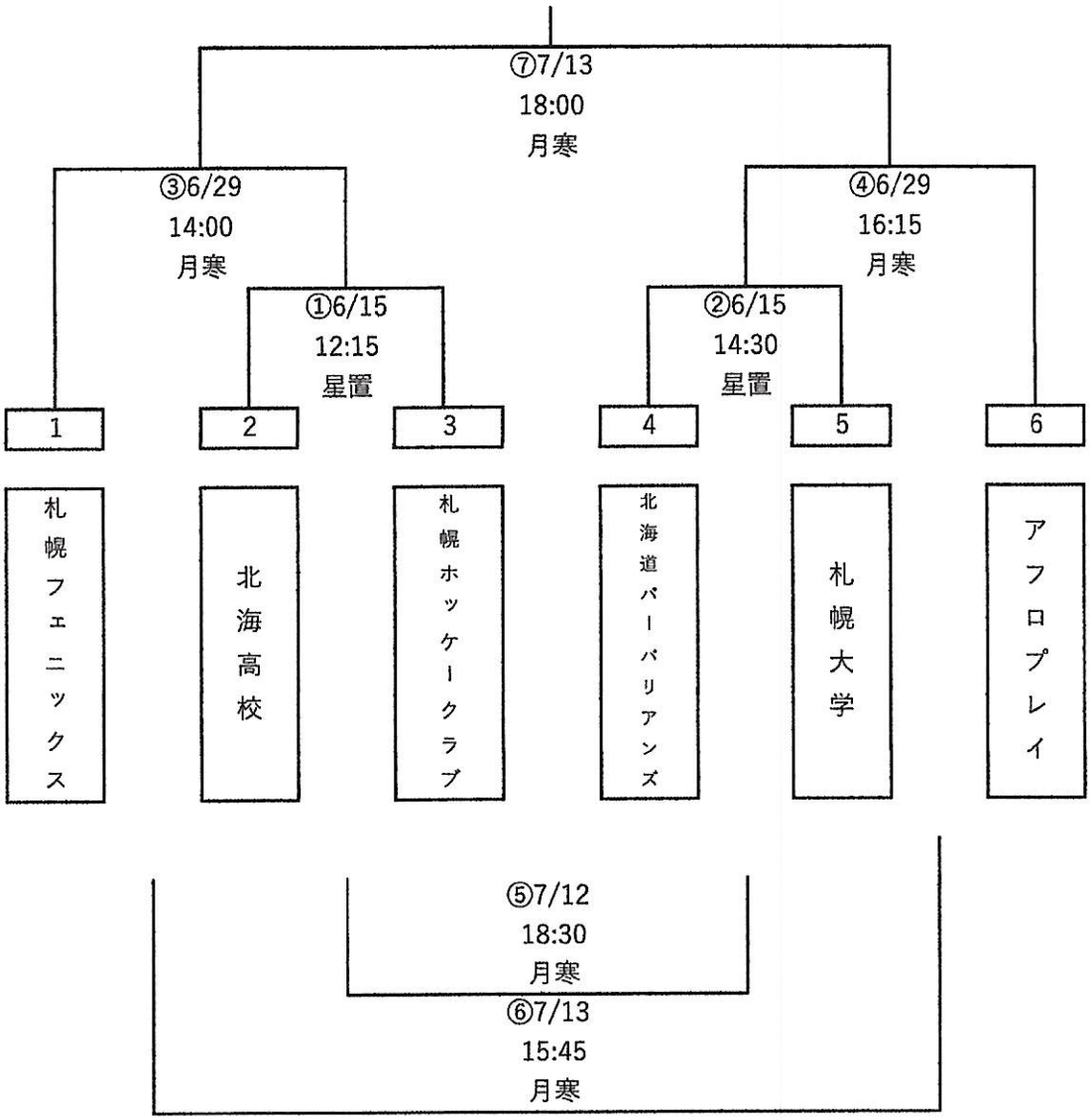
⑦7/13
18:00
月寒
③6/29
14:00
月寒
④6/29
16:15
月寒
①6/15
12:15
星置
②6/15
14:30
星置
1
2
3
4
5
6
札幌フェニックス
北海高校
札幌ホッケークラブ
北海道バーバリアンズ
札幌大学
アフロプレイ
⑤7/12
18:30
月寒
⑥7/13
15:45
月寒

Bプール

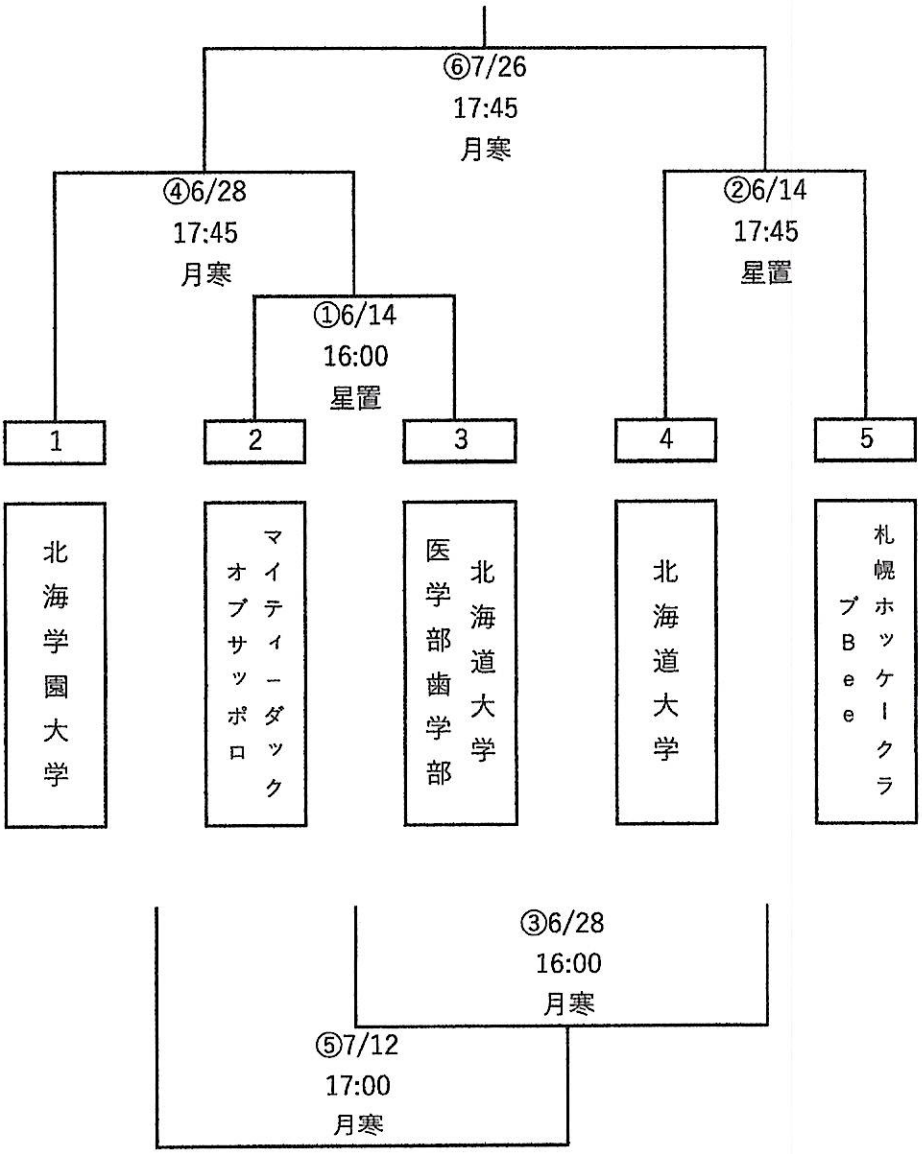
⑥7/26
17:45
月寒
④6/28
17:45
月寒
②6/14
17:45
星置
①6/14
16:00
星置
1
2
3
4
5
北海学園大学
マイティーダックオブサッポロ
北海道大学医学部歯学部
北海道大学
札幌ホッケークラブBee
③6/28
16:00
月寒
⑤7/12
17:00
月寒

Cプール

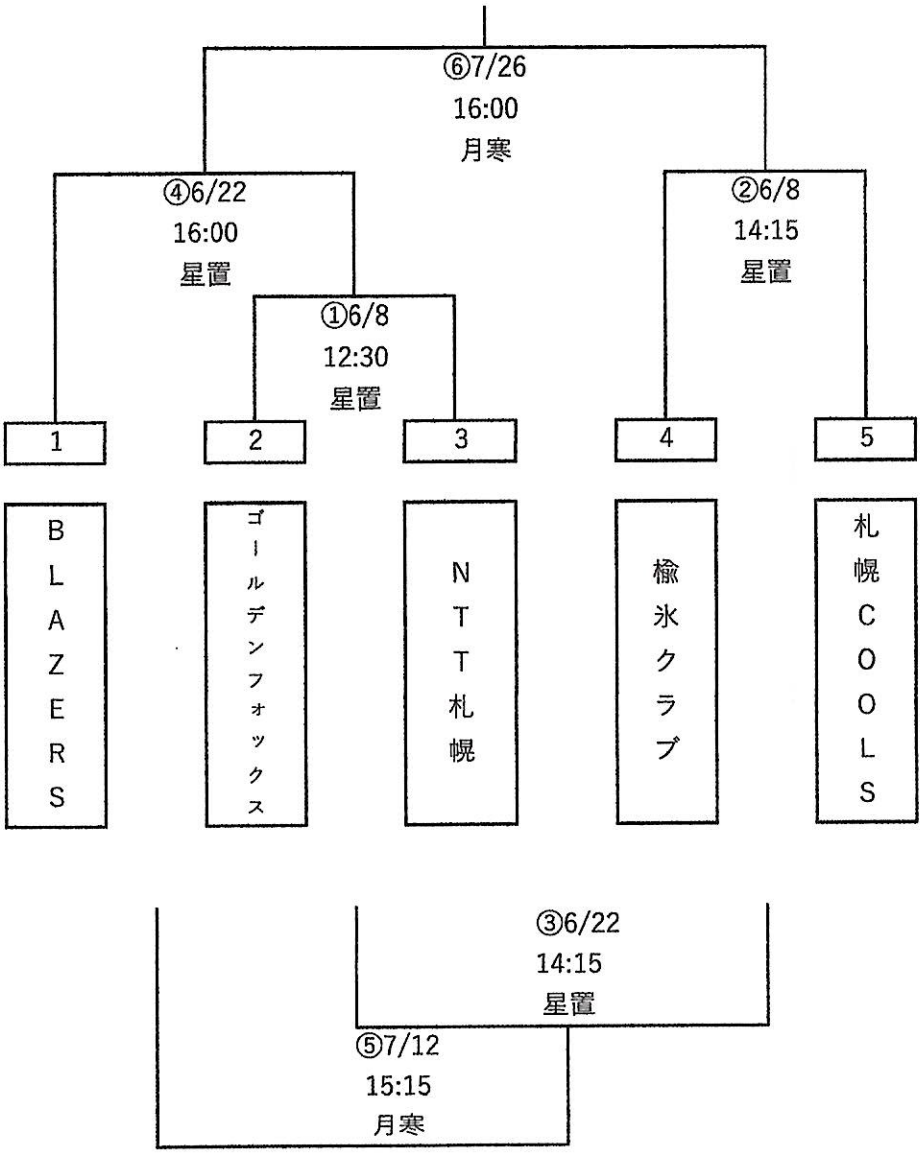
⑥7/26
16:00
月寒
④6/22
16:00
星置
②6/8
14:15
星置
①6/8
12:30
星置
1
2
3
4
5
BLAZERS
ゴールデンフォックス
NTT札幌
楡氷クラブ
札幌COOLS
③6/22
14:15
星置
⑤7/12
15:15
月寒

Dプール

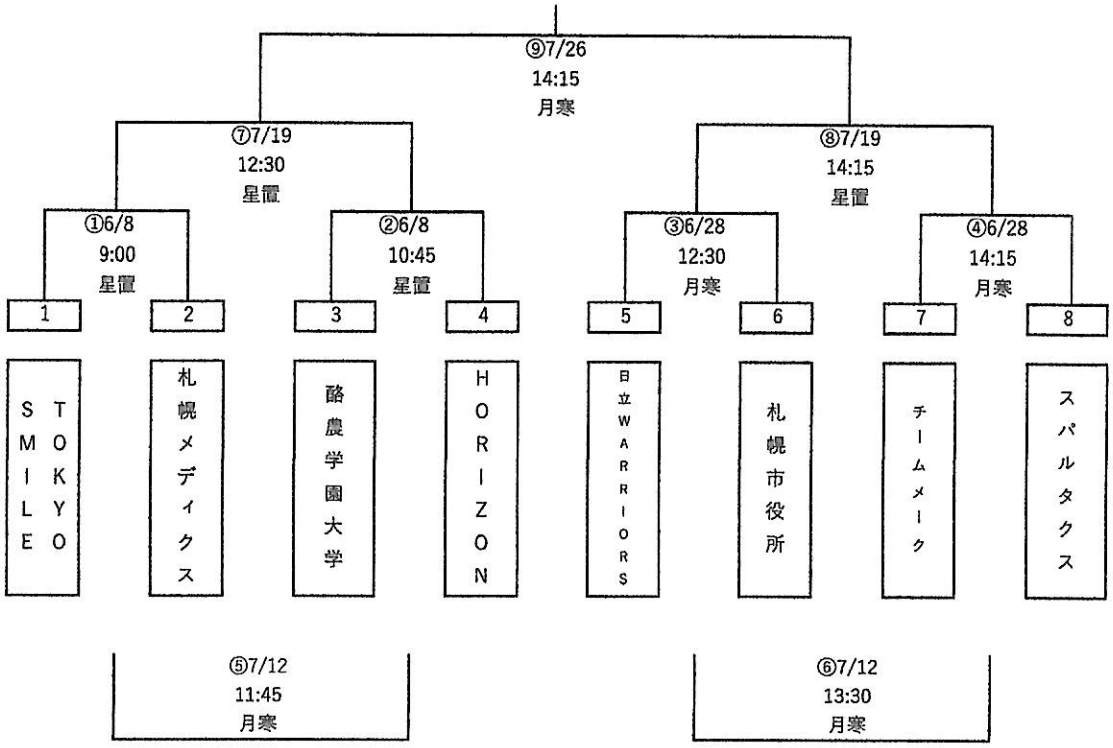
⑨7/26
14:15
月寒
⑦7/19
12:30
星置
⑧7/19
14:15
星置
①6/8
9:00
星置
②6/8
10:45
星置
③6/28
12:30
月寒
④6/28
14:15
月寒
1
2
3
4
5
6
7
8
SMILE TOKYO
札幌メディクス
酪農学園大学
HORIZON
日立WARRIORS
札幌市役所
チームメーク
スパルタクス
⑤7/12
11:45
月寒
⑥7/12
13:30
月寒

Eプール

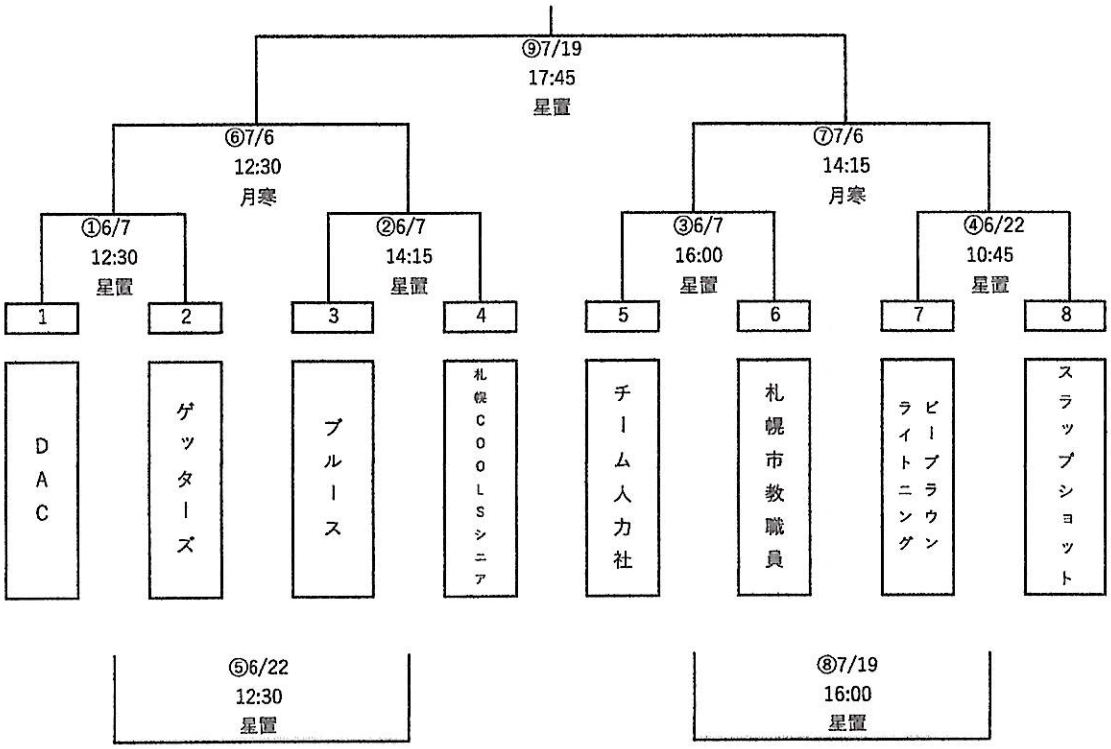
⑨7/19
17:45
星置
⑥7/6
12:30
月寒
⑦7/6
14:15
月寒
①6/7
12:30
星置
②6/7
14:15
星置
③6/7
16:00
星置
④6/22
10:45
星置
1
2
3
4
5
6
7
8
DAC
ゲッターズ
ブルース
札幌COOLSシニア
チーム人力社
札幌市教職員
ビーブラウンライトニング
スラップショット
⑤6/22
12:30
星置
⑧7/19
16:00
星置

Fプール

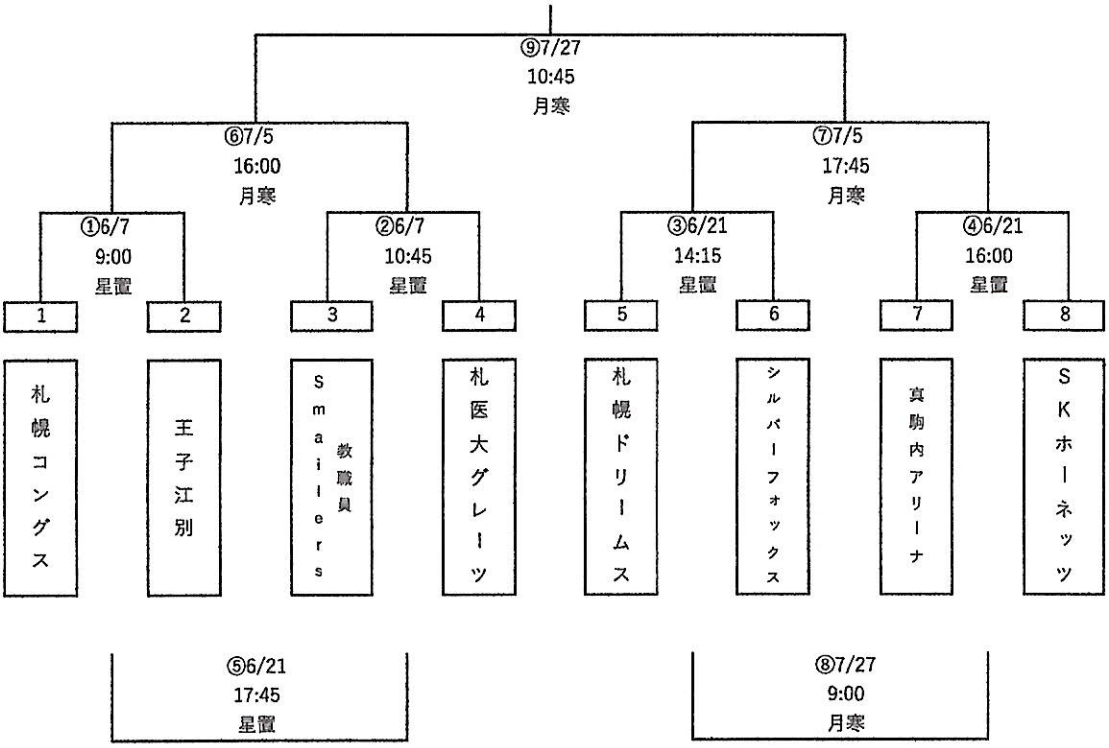
⑨7/27
10:45
月寒
⑥7/5
16:00
月寒
⑦7/5
17:45
月寒
①6/7
9:00
星置
②6/7
10:45
星置
③6/21
14:15
星置
④6/21
16:00
星置
1
2
3
4
5
6
7
8
札幌コングス
王子江別
Smailers
教職員
札医大グレーツ
札幌ドリームス
シルバーフォックス
真駒内アリーナ
SKホーネッツ
⑤6/21
17:45
星置
⑧7/27
9:00
月寒

女子プール

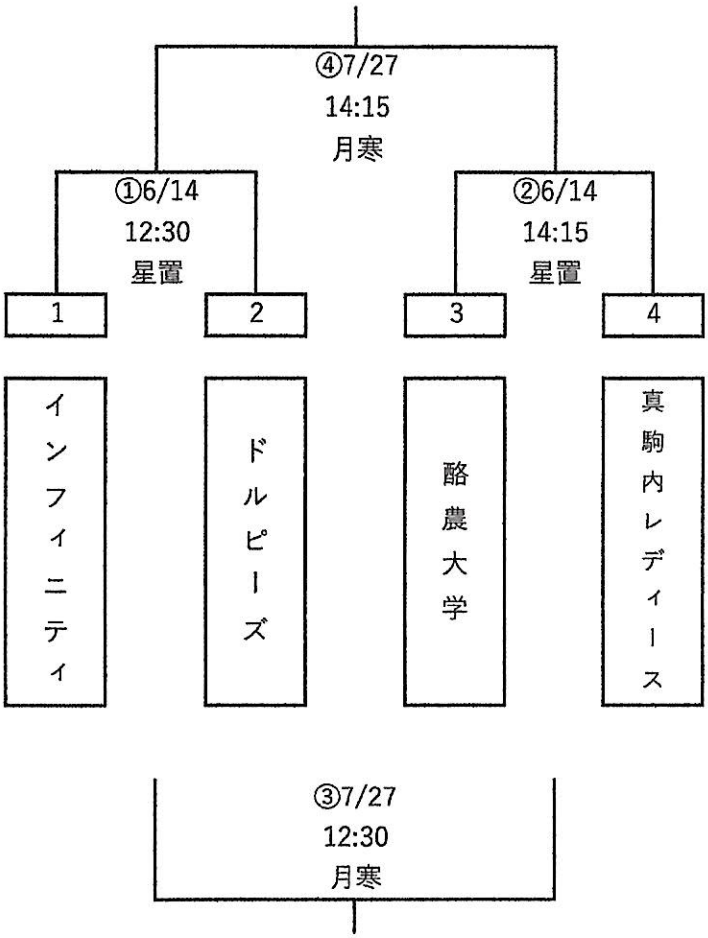
④7/27
14:15
月寒
①6/14
12:30
星置
②6/14
14:15
星置
1
2
3
4
インフィニティ
ドルピーズ
酪農大学
真駒内レディース
③7/27
12:30
月寒

中学生プール

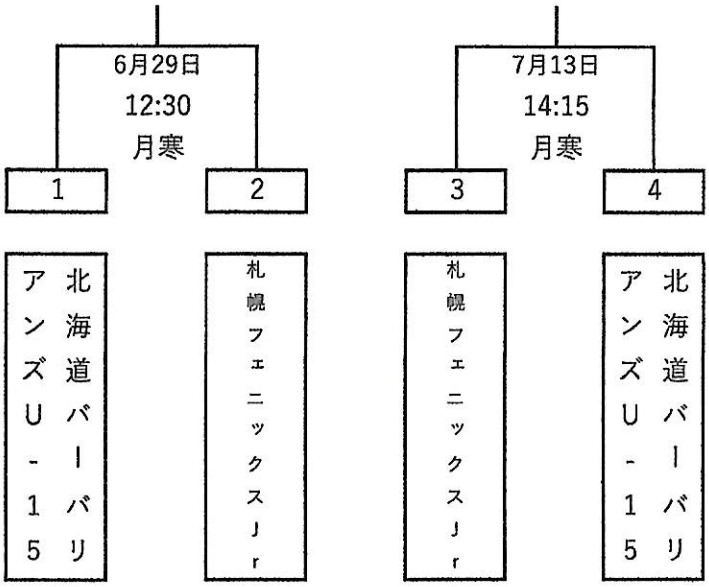


２試合合計の勝敗にて優勝チームを決定する。
優先事項：勝敗・得失点・ペナルティー数が少ないチームの順

第66回札幌市民体育大会　アイスホッケー競技会　小学生の部　組合せ

| | イーグルス | ケッターズ | バーバリアンズ | ストロンガー | キングスターズ | 順位 | 得点 | 失点 | 得失点 |
|---|---|---|---|---|---|---|---|---|---|
| イーグルス | | 6/15 星置<br>9:00 | 7/13　月寒<br>10:45 | 7/6　月寒<br>9:00 | 6/29　月寒<br>10:45 | | | | |
| ケッターズ | 6/15 星置<br>9:00 | | 6/29　月寒<br>9:00 | 7/20　星置<br>10:45 | 7/6　月寒<br>10:45 | | | | |
| バーバリアンズ | 7/13　月寒<br>10:45 | 6/29　月寒<br>9:00 | | 6/15　星置<br>10:45 | 7/20　星置<br>9:00 | | | | |
| ストロンガー | 7/6　月寒<br>9:00 | 7/20　星置<br>10:45 | 6/15　星置<br>10:45 | | 7/13　月寒<br>9:00 | | | | |
| キングスターズ | 6/29　月寒<br>10:45 | 7/6　月寒<br>10:45 | 7/20　星置<br>9:00 | 7/13　月寒<br>9:00 | | | | | |

第66回札幌市民スポーツ大会　アイスホッケー競技会　タイムテーブル

| No | 日付 | 曜日 | 会場 | プール | 開始 | 終了 | 仮ホーム | 仮ビジター | Official | | ラインパーソン |
|---|---|---|---|---|---|---|---|---|---|---|---|
| 1 | 6月7日 | 土 | 星置 | F | 9:00 | 10:30 | 札幌コングス | 王子江別 | 教職員Smailers | 札医大グレーツ | 教職員Smailers |
| 2 | | 土 | 星置 | F | 10:45 | 12:15 | 教職員Smailers | 札医大グレーツ | 札幌コングス | 王子江別 | 札幌コングス |
| 3 | | 土 | 星置 | E | 12:30 | 14:00 | DAC | ゲッターズ | チーム人力社 | 札幌市教職員 | 札幌市教職員 |
| 4 | | 土 | 星置 | E | 14:15 | 15:45 | ブルース | 札幌COOLSシニア | DAC | ゲッターズ | ゲッターズ |
| 5 | | 土 | 星置 | E | 16:00 | 17:30 | チーム人力社 | 札幌市教職員 | ブルース | 札幌COOLSシニア | 札幌COOLSシニア |
| 6 | 6月8日 | 日 | 星置 | D | 9:00 | 10:30 | TOKYO SMIKE | 札幌メディックス | 酪農学園大学 | HORIZON | HORIZON |
| 7 | | 日 | 星置 | D | 10:45 | 12:15 | 酪農学園大学 | HORIZON | TOKYO SMIKE | 札幌メディックス | 札幌メディックス |
| 8 | | 日 | 星置 | C | 12:30 | 14:00 | ゴールデンフォックス | NTT札幌 | 檜氷クラブ | 札幌COOLS | 札幌COOLS |
| 9 | | 日 | 星置 | C | 14:15 | 15:45 | 檜氷クラブ | 札幌COOLS | ゴールデンフォックス | NTT札幌 | ゴールデンフォックス |
| 10 | 6月14日 | 土 | 星置 | 女子 | 12:30 | 14:00 | インフィニティ | ドルビーズ | 酪農ICEBERG | 真駒内レディース | 酪農ICEBERG |
| 11 | | 土 | 星置 | 女子 | 14:15 | 15:45 | 酪農ICEBERG | 真駒内レディース | インフィニティ | ドルビーズ | インフィニティ |
| 12 | | 土 | 星置 | B | 16:00 | 17:30 | マイティーダックスオブラッポロ | 北海道大学医学部由学部 | 北海道大学 | 札幌ホッケークラブBee | 北海道大学 |
| 13 | | 土 | 星置 | B | 17:45 | 19:15 | 北海道大学 | 札幌ホッケークラブBee | マイティーダックスオブラッポロ | 北海道大学医学部由学部 | 北海道大学医学部由学部 |
| 14 | 6月15日 | 日 | 星置 | 小学 | 9:00 | 10:30 | イーグルス | ケッターズ | バーバリアンズ | ストロンガー | |
| 15 | | 日 | 星置 | 小学 | 10:45 | 12:15 | バーバリアンズ | ストロンガー | イーグルス | ケッターズ | |
| 16 | | 日 | 星置 | A | 12:15 | 14:30 | 北海高校 | 札幌ホッケークラブ | 北海道バーバリアンズ | 札幌大学 | 札幌大学 |
| 17 | | 日 | 星置 | A | 14:30 | 16:45 | 北海道バーバリアンズ | 札幌大学 | 北海高校 | 札幌ホッケークラブ | 北海高校 |
| 18 | 6月21日 | 土 | 星置 | F | 14:15 | 15:45 | 札幌ドリームス | シルバーフォックス | F①の敗者 | F②の敗者 | F①敗者 |
| 19 | | 土 | 星置 | F | 16:00 | 17:30 | 真駒内アリーナ | SKホーネッツ | 札幌ドリームス | シルバーフォックス | シルバーフォックス |
| 20 | | 土 | 星置 | F | 17:45 | 19:15 | F①の敗者 | F②の敗者 | 真駒内アリーナ | SKホーネッツ | SKホーネッツ |
| 21 | 6月22日 | 日 | 星置 | E | 10:45 | 12:15 | ビーブラウンライトニング | スラップショット | E①の敗者 | E②の敗者 | E②の敗者 |
| 22 | | 日 | 星置 | E | 12:30 | 14:00 | E①の敗者 | E②の敗者 | ビーブラウンライトニング | スラップショット | ビーブラウンライトニング |
| 23 | | 日 | 星置 | C | 14:15 | 15:45 | C①の敗者 | C②の敗者 | BLAZERS | C①の勝者 | BLAZERS |
| 24 | | 日 | 星置 | C | 16:00 | 17:30 | BLAZERS | C①の勝者 | C①の敗者 | C②の敗者 | C②の敗者 |
| 25 | 6月28日 | 土 | 月寒 | D | 12:30 | 14:00 | 日立WARRIORS | 札幌市役所 | チームメーク | スパルタクス | チームメーク |
| 26 | | 土 | 月寒 | D | 14:15 | 15:45 | チームメーク | スパルタクス | 日立WARRIORS | 札幌市役所 | 札幌市役所 |
| 27 | | 土 | 月寒 | B | 16:00 | 17:30 | B①の敗者 | B②の敗者 | 北海学園大学 | B①の勝者 | 北海学園大学 |
| 28 | | 土 | 月寒 | B | 17:45 | 19:15 | 北海学園大学 | B①の勝者 | B①の敗者 | B②の敗者 | B②の敗者 |
| 29 | 6月29日 | 日 | 月寒 | 小学 | 9:00 | 10:30 | ケッターズ | バーバリアンズ | キングスターズ | イーグルス | |
| 30 | | 日 | 月寒 | 小学 | 10:45 | 12:15 | キングスターズ | イーグルス | ケッターズ | バーバリアンズ | |
| 31 | | 日 | 月寒 | 中学 | 12:30 | 14:00 | 北海道バーバリアンズU15 | 札幌フェニックスJr | 北海道バーバリアンズU15 | 札幌フェニックスJr | |
| 32 | | 日 | 月寒 | A | 14:00 | 16:15 | 札幌フェニックス | A①の勝者 | A②の勝者 | アフロプレイ | アフロプレイ |
| 33 | | 日 | 月寒 | A | 16:15 | 18:30 | A②の勝者 | アフロプレイ | 札幌フェニックス | A①の勝者 | 札幌フェニックス |
| 34 | 7月5日 | 土 | 月寒 | F | 16:00 | 17:30 | F①の勝者 | F②の勝者 | F③の勝者 | F④の勝者 | F③の勝者 |
| 35 | | 土 | 月寒 | F | 17:45 | 19:15 | F③の勝者 | F④の勝者 | F①の勝者 | F②の勝者 | F①の勝者 |
| 36 | 7月6日 | 日 | 月寒 | 小学 | 9:00 | 10:30 | イーグルス | ストロンガー | ケッターズ | キングスターズ | |
| 37 | | 日 | 月寒 | 小学 | 10:45 | 12:15 | ケッターズ | キングスターズ | イーグルス | ストロンガー | |
| 38 | | 日 | 月寒 | E | 12:30 | 14:00 | E①の勝者 | E②の勝者 | E③の勝者 | E④の勝者 | E③の勝者 |
| 39 | | 日 | 月寒 | E | 14:15 | 15:45 | E③の勝者 | E④の勝者 | E①の勝者 | E②の勝者 | E②の勝者 |
| 40 | 7月12日 | 土 | 月寒 | D | 11:45 | 13:15 | D①の敗者 | D②の敗者 | D③の敗者 | D④の敗者 | D③の敗者 |
| 41 | | 土 | 月寒 | D | 13:30 | 15:00 | D③の敗者 | D④の敗者 | C④の敗者 | C③の勝者 | C④の敗者 |
| 42 | | 土 | 月寒 | C | 15:15 | 16:45 | C④の敗者 | C③の勝者 | D①の敗者 | D②の敗者 | D①の敗者 |
| 43 | | 土 | 月寒 | B | 17:00 | 18:30 | B④の敗者 | B③の勝者 | A①の敗者 | A②の敗者 | A②の敗者 |
| 44 | | 土 | 月寒 | A | 18:30 | 20:45 | A①の敗者 | A②の敗者 | B④の敗者 | B③の勝者 | B④の敗者 |
| 45 | 7月13日 | 日 | 月寒 | 小学 | 9:00 | 10:30 | ストロンガー | キングスターズ | バーバリアンズ | イーグルス | |
| 46 | | 日 | 月寒 | 小学 | 10:45 | 12:15 | バーバリアンズ | イーグルス | ストロンガー | キングスターズ | |
| 47 | | 日 | 月寒 | クロスアイス | 12:30 | 14:00 | 日程別記載 | | | | |
| 48 | | 日 | 月寒 | 中学 | 14:15 | 15:45 | 札幌フェニックスJr | 北海道バーバリアンズU15 | 札幌フェニックスJr | 北海道バーバリアンズU15 | |
| 49 | | 日 | 月寒 | A | 15:45 | 18:00 | A③の敗者 | A④の敗者 | A③の勝者 | A④の勝者 | A④の勝者 |
| 50 | | 日 | 月寒 | A | 18:00 | 20:15 | A③の勝者 | A④の勝者 | A③の敗者 | A④の敗者 | A③の負者 |
| 51 | 7月19日 | 土 | 星置 | D | 12:30 | 14:00 | D①の勝者 | D②の勝者 | D③の勝者 | D④の勝者 | D④の勝者 |
| 52 | | 土 | 星置 | D | 14:15 | 15:45 | D③の勝者 | D④の勝者 | D①の勝者 | D②の勝者 | D②の勝者 |
| 53 | | 土 | 星置 | E | 16:00 | 17:30 | E③の敗者 | E④の敗者 | E⑥の勝者 | E⑦の勝者 | E⑥の勝者 |
| 54 | | 土 | 星置 | E | 17:45 | 19:15 | E⑥の勝者 | E⑦の勝者 | E③の敗者 | E④の敗者 | E④の敗者 |
| 55 | 7月20日 | 日 | 星置 | 小学 | 9:00 | 10:30 | キングスターズ | バーバリアンズ | ストロンガー | ケッターズ | |
| 56 | | 日 | 星置 | 小学 | 10:45 | 12:15 | ストロンガー | ケッターズ | キングスターズ | バーバリアンズ | |
| 57 | 7月26日 | 土 | 月寒 | D | 14:15 | 15:45 | D⑦の勝者 | D⑧の勝者 | B④の勝者 | B②の勝者 | B④の勝者 |
| 58 | | 土 | 月寒 | C | 16:00 | 17:30 | C④の勝者 | C②の勝者 | D⑦の勝者 | D⑧の勝者 | D⑧の勝者 |
| 59 | | 土 | 月寒 | B | 17:45 | 19:15 | B④の勝者 | B②の勝者 | C④の勝者 | C②の勝者 | C④の勝者 |
| 60 | 7月27日 | 日 | 月寒 | F | 9:00 | 10:30 | F③の敗者 | F④の敗者 | F⑥の勝者 | F⑦の勝者 | F⑦の勝者 |
| 61 | | 日 | 月寒 | F | 10:45 | 12:15 | F⑥の勝者 | F⑦の勝者 | F③の敗者 | F④の敗者 | F③の敗者 |
| 62 | | 日 | 月寒 | 女子 | 12:30 | 14:00 | 女子①の敗者 | 女子②の敗者 | 女子①の勝者 | 女子②の勝者 | 女子②の勝者 |
| 63 | | 日 | 月寒 | 女子 | 14:15 | 15:45 | 女子①の勝者 | 女子②の勝者 | 女子①の敗者 | 女子②の敗者 | 女子①の敗者 |

Aプール

| チーム名 | | | | 札幌フェニックス |
|---|---|---|---|---|
| 総監督 | | | | 南　佳男 |
| 監　督 | | | | 大畠　靖史 |
| コーチ | | | | 武田　行央 |
| コーチ | | | | 塚田　豊彦 |
| マネージャ | | | | 月本　萌恵 |
| マネージャ | | | | 藤本　奈千 |
| # | No. | P | C/A | 選手名 |
| 1 | 33 | GK | | 叶内　尚太 |
| 2 | 35 | GK | | 香田　凌辰 |
| 3 | 70 | GK | | 宮本　峻弥 |
| 4 | 8 | DF | A | 高井　優希 |
| 5 | 29 | DF | | 加藤　慎之助 |
| 6 | 24 | DF | | 福地　春貴 |
| 7 | 40 | DF | | 橋本　潤 |
| 8 | 17 | DF | | 佐藤　昌一 |
| 9 | 7 | DF | | 冨士元　一喜 |
| 10 | 6 | DF | | 阪本　龍一 |
| 11 | 20 | DF | | 有吉　祐哉 |
| 12 | 11 | FW | | 人里　翔太 |
| 13 | 30 | FW | C | 春田　啓和 |
| 14 | 12 | FW | A | 桂川　涼 |
| 15 | 19 | FW | | 上野　峻輔 |
| 16 | 39 | FW | | 金野　将二 |
| 17 | 21 | FW | | 神野　佳也 |
| 18 | 14 | FW | | 原田　竣 |
| 19 | 18 | FW | | 石崎　達也 |
| 20 | 13 | FW | | 冨士元　大喜 |
| 21 | 27 | FW | | 鈴木　大空 |
| 22 | 15 | FW | | 乗本　龍 |

Aプール

| チーム名 | | | | 札幌大学 |
|---|---|---|---|---|
| 部　長 | | | | |
| 監　督 | | | | 人里　翔太 |
| コーチ | | | | 武田　修一 |
| コーチ | | | | 阪本　龍一 |
| マネージャー | | | | |
| # | No. | P | C/A | 選手名 |
| 1 | 55 | GK | | 鎌田　留維 |
| 2 | 15 | DF | A | 小原　將海 |
| 3 | 87 | FW | | 尾田　莉来弥 |
| 4 | 7 | FW | | 高橋　勘太 |
| 5 | 13 | FW | | 亀田　大和 |
| 6 | 22 | FW | | 中岫　陽奈都 |
| 7 | 39 | FW | A | 藤本　悠真 |
| 8 | 86 | FW | | 乗本　修 |
| 9 | 97 | FW | C | 三浦　大 |

Aプール

| チーム名 | | | | 札幌ホッケークラブ |
|---|---|---|---|---|
| 代　表 | | | | 伊勢　英人 |
| 部　長 | | | | 瀧澤　賢一 |
| 監　督 | | | | 曽山　雄大 |
| コーチ | | | | 伊藤　邦夫 |
| コーチ | | | | |
| マネージャ | | | | 木下　佑介 |
| # | No. | P | C/A | 選手名 |
| 1 | 40 | GK | | 宮嶋　陸 |
| 2 | 72 | GK | | 加藤　陸 |
| 3 | 73 | DF | | 今　将駿 |
| 4 | 15 | DF | | 小菅　凌 |
| 5 | 91 | DF | | 川上　朝日 |
| 6 | 80 | DF | | 西村　優作 |
| 7 | 7 | DF | | 井島　拓紀 |
| 8 | 8 | DF | | 米津　優風 |
| 9 | 63 | FW | | 山下　拓郎 |
| 10 | 21 | FW | C | 岩崎　直大 |
| 11 | 18 | FW | | 清水　隆史 |
| 12 | 81 | FW | | 石崎　湧一 |
| 13 | 88 | FW | | 大城　麻里央 |

Aプール

| チーム名 | | | | アフロプレイ |
|---|---|---|---|---|
| 部　長 | | | | |
| 監　督 | | | | 前田　尚哉 |
| コーチ | | | | |
| コーチ | | | | |
| | | | | |
| # | No. | P | C/A | 選手名 |
| 1 | 97 | GK | | 青木　輝成 |
| 2 | 39 | GK | | 石川　和敏 |
| 3 | 50 | GK | | 常川　結昂 |
| 4 | 11 | DF | | 剣持　亮輔 |
| 5 | 34 | DF | | 小林　仁 |
| 6 | 15 | DF | | 釜谷　承吾 |
| 7 | 88 | DF | | 山谷　昂大 |
| 8 | 37 | DF | | 塚本　純平 |
| 9 | 47 | DF | | 太田　丈一朗 |
| 10 | 81 | FW | C | 福島　太郎 |
| 11 | 16 | FW | A | 三戸　宗一郎 |
| 12 | 19 | FW | A | 大澤　陽 |
| 13 | 12 | FW | | 土居　祐介 |
| 14 | 21 | FW | | 須永　隆文 |
| 15 | 18 | FW | | 黒川　右恭 |
| 16 | 13 | FW | | 澤崎　佑樹 |
| 17 | 92 | FW | | 田守　陽 |
| 18 | 87 | FW | | 小平　竜太郎 |
| 19 | 26 | FW | | 芹田　知紀 |
| 20 | 49 | FW | | 常川　純翔 |
| 21 | 48 | FW | | 吉成　翼 |
| 22 | 14 | FW | | 鈴木　裕貴 |
| 23 | 3 | FW | | 奥村　柊 |
| 24 | 98 | FW | | 高木　智太 |
| 25 | 6 | FW | | 小野寺　慧 |

Aプール

| チーム名 | | | | 北海高校 |
|---|---|---|---|---|
| 部　長 | | | | |
| 監　督 | | | | 畑山　賢樹 |
| コーチ | | | | 江良　明眞 |
| コーチ | | | | 叶内　尚太 |
| コーチ | | | | 村上　一元 |
| # | No. | P | C/A | 選手名 |
| 1 | 33 | GK | | 本間　直太朗 |
| 2 | 87 | GK | | 安藤　聖真 |
| 3 | 28 | DF | | 瀧田　竜之介 |
| 4 | 7 | DF | | 幅　隆之佑 |
| 5 | 5 | DF | | 菅　悠碧 |
| 6 | 47 | DF | | 大島　晴 |
| 7 | 20 | FW | | 坂本　龍斗 |
| 8 | 19 | FW | C | 和田　喜一 |
| 9 | 84 | FW | | 松田　陸 |
| 10 | 17 | FW | | 鈴木　雄翔 |
| 11 | 11 | FW | | 松川　剛生 |
| 12 | 18 | FW | | 廣澤　大志 |
| 13 | 25 | FW | | 小泉　慧仁 |
| 14 | 91 | FW | | 内藤　佑空 |
| 15 | 4 | FW | | 牛島　悠貴 |
| 16 | 65 | FW | | 野村　響生 |

Aプール

| チーム名 | | | | 北海道バーバリアンズIHC |
|---|---|---|---|---|
| 監　督 | | | | 小杉　務 |
| | | | | |
| | | | | |
| | | | | |
| | | | | |
| # | No. | P | C/A | 選手名 |
| 1 | 84 | GK | | 三戸　結樹 |
| 2 | 88 | GK | | 安本　紘基 |
| 3 | 14 | DF | | 斎藤　陽 |
| 4 | 27 | DF | | 鈴木　勝也 |
| 5 | 62 | DF | | 工藤　翔 |
| 6 | 73 | DF | A | 酒向　元気 |
| 7 | 74 | DF | | 青木　智哉 |
| 8 | 78 | DF | | 川島　有紀子 |
| 9 | 2 | FW | | 高木　翔伍 |
| 10 | 4 | FW | | 北川　晴翔 |
| 11 | 7 | FW | | 石川　俊輔 |
| 12 | 9 | FW | C | 山本　寛也 |
| 13 | 10 | FW | | 関川　岳 |
| 14 | 11 | FW | | 宮下　由識 |
| 15 | 12 | FW | | 森川　立輝 |
| 16 | 18 | FW | | 菊池　明尋 |
| 17 | 19 | FW | | 木村　康永 |
| 18 | 21 | FW | | 豊田　朋弘 |
| 19 | 24 | FW | | 貞安　剛 |
| 20 | 36 | FW | | 大友　崇弘 |
| 21 | 47 | FW | | 橋本　悠平 |
| 22 | 66 | FW | | 高野　輝 |
| 23 | 77 | FW | A | 齊藤　誠 |

Bプール

| チーム名 | | | | 北海学園大学アイスホッケー部 |
|---|---|---|---|---|
| 部長 | | | | |
| 監督 | | | | 木下　佑介 |
| コーチ | | | | 清水　隆史 |
| コーチ | | | | |
| マネージャ | | | | 森山　純麗 |
| # | No. | P | C/A | 選手名 |
| 1 | 38 | GK | | 鎌田　悠生 |
| 2 | 55 | GK | | 小坂　俊介 |
| 3 | 21 | GK | | 伊良子　友聖 |
| 4 | 66 | DF | C | 樋口　阿楠 |
| 5 | 41 | DF | A | 古川　敢太 |
| 6 | 23 | DF | | 中越　一也 |
| 7 | 85 | DF | | 新舘　巧斗 |
| 8 | 18 | DF | | 長谷川　開飛 |
| 9 | 19 | DF | | 吉田　光希 |
| 10 | 17 | DF | | 作田　朋暉 |
| 11 | 99 | DF | | 松橋　蓮 |
| 12 | 15 | DF | | 富樫　駿 |
| 13 | 26 | DF | | 伊藤　秀真 |
| 14 | 32 | DF | | 久保田　颯斗 |
| 15 | 88 | DF | | 物部　圭佑 |
| 16 | 27 | FW | | 初貝　颯太 |
| 17 | 77 | FW | | 川村　颯太 |
| 18 | 12 | FW | | 柿崎　綾 |
| 19 | 61 | FW | | 森　康太 |
| 20 | 8 | FW | A | 村上　瞬之介 |
| 21 | 11 | FW | | 橋本　康生 |
| 22 | 5 | FW | | 泉山　昂士 |
| 23 | 10 | FW | | 小口　偉大 |
| 24 | 2 | FW | | 佐々木　優丞 |
| 25 | 6 | FW | | 吉田　拓道 |
| 26 | 13 | FW | | 成田　悠人 |
| 27 | 1 | FW | | 堀川　陽太 |
| 28 | 9 | FW | | 佐々木　大斗 |
| 29 | 4 | FW | | 清安　瑛太 |
| 30 | 14 | FW | | 谷川　和也 |
| 31 | 3 | FW | | 松谷　悠希 |

Bプール

| チーム名 | | | | 札幌ホッケークラブBee |
|---|---|---|---|---|
| 代表 | | | | 伊勢　英人 |
| 部長 | | | | 瀧澤　賢一 |
| 監督 | | | | |
| コーチ | | | | |
| マネージャー | | | | 木下　佑介 |
| # | No. | P | C/A | 選手名 |
| 1 | 33 | GK | | 伊藤　邦夫 |
| 2 | 7 | DF | | 鷲田　康博 |
| 3 | 12 | DF | | 黒崎　進 |
| 4 | 18 | DF | | 曽山　雄大 |
| 5 | 29 | DF | | 西山　一生 |
| 6 | 43 | DF | | 木下　佑介 |
| 7 | 9 | FW | | 伊勢　英人 |
| 8 | 72 | FW | | 齋藤　順嗣 |
| 9 | 39 | FW | | 江上　茂利 |
| 10 | 11 | FW | C | 瀧澤　賢一 |
| 11 | 96 | FW | | 松井　英志 |
| 12 | 83 | FW | | 山野　由宇 |
| 13 | 14 | FW | | 阿部　竜太 |
| 14 | 10 | FW | | 山田　健太 |
| 15 | 79 | FW | | 井部　修久 |
| 16 | 21 | FW | | 佐竹　歩海 |

Bプール

| チーム名 | | | | 北海道大学 |
|---|---|---|---|---|
| 部長 | | | | |
| 監督 | | | | 土居　祐介 |
| コーチ | | | | 乗本　尚彦 |
| コーチ | | | | 齊藤　順嗣 |
| コーチ | | | | 奥村　柊　福島　太郎 |
| マネージャ | | | | 尾崎　結菜 |
| # | No. | P | C/A | 選手名 |
| 1 | 23 | GK | | 西田　一輝 |
| 2 | 1 | GK | | 津路　晃好 |
| 3 | 4 | FW | | 牧山　皓蔵 |
| 4 | 22 | FW | | 松岡　航希 |
| 5 | 77 | FW | A | 平良　壮大 |
| 6 | 99 | FW | C | 見城　莉生 |
| 7 | 6 | FW | | 小林　宗豊 |
| 8 | 13 | FW | | 梅村　碧利 |
| 9 | 19 | FW | | 藤堂　大和 |
| 10 | 20 | FW | | 山田　貴大 |
| 11 | 34 | FW | | 横井　善吉 |
| 12 | 39 | FW | | 古手　直人 |
| 13 | 68 | FW | | 永井　貴大 |
| 14 | 88 | FW | | 鈴木　健太 |
| 15 | 7 | FW | | 小泉　陸 |
| 16 | 10 | FW | | 古今堂　聖人 |
| 17 | 17 | FW | | 岩井川　隼晟 |
| 18 | 24 | FW | | 西原　遼太郎 |
| 19 | 38 | FW | | 西山　楽逢 |
| 20 | 70 | FW | | 野沢　響 |
| 21 | 74 | FW | | 鷲北　諒己 |
| 22 | 90 | FW | | 藤代　匡貴 |
| 23 | 81 | FW | | 古伯　理公 |
| 24 | 2 | DF | A | 網家　哲也 |
| 25 | 18 | DF | | 田辺　純大 |
| 26 | 66 | DF | | 平田　悠人 |
| 27 | 8 | DF | | 東　颯基 |
| 28 | 27 | DF | | 猪山　裕翔 |
| 29 | 44 | DF | | 梅村　櫂 |
| 30 | 5 | DF | | 中里　太一 |
| 31 | 9 | DF | | 菊池　慶貴 |
| 32 | 30 | DF | | 木村　遥也 |
| 33 | 47 | DF | | 米濱　拓朗 |
| 34 | 51 | DF | | 小柳　慶弥 |

Bプール

| チーム名 | | | | マイティダックスオブサッポロ |
|---|---|---|---|---|
| 監督 | | | | 蒲　弘城 |
| | | | | |
| | | | | |
| | | | | |
| | | | | |
| # | No. | P | C/A | 選手名 |
| 1 | | GK | | 村上　成 |
| 2 | | GK | | 沼田　貴治 |
| 3 | | LD | | 酒井　友和 |
| 4 | | RD | | 宮崎　健悟 |
| 5 | | LD | | 高島　匡平 |
| 6 | | RD | | 森山　史也 |
| 7 | | LD | | 森　章訓 |
| 8 | | RD | | 大高　拓也 |
| 9 | | LW | | 田中　祐介 |
| 10 | | C | | 細野　行輝 |
| 11 | | RW | | 愛甲　康裕 |
| 12 | | LW | | 竹原　洋一 |
| 13 | | C | | 柿崎　秀史 |
| 14 | | RW | | 新井　健太郎 |
| 15 | | LW | | 田中　遼真 |
| 16 | | C | | 赤間　雄基 |
| 17 | | RW | | 河野　彰 |
| 18 | | LW | | 河津　一寛 |
| 19 | | C | | 中村　真輔 |
| 20 | | RW | | 蒲　弘城 |
| 21 | | DF | | 京谷　勇人 |
| 22 | | DF | | 清水川　真央 |
| | | | | |
| | | | | |

Bプール

| チーム名 | | | | 北海道大学医学部歯学部 |
|---|---|---|---|---|
| 部長 | | | | |
| 監督 | | | | |
| コーチ | | | | |
| | | | | |
| | | | | |
| # | No. | P | C/A | 選手名 |
| 1 | 11 | GK | | 万見　重元 |
| 2 | 3 | DF | | 門田　幹生 |
| 3 | 10 | DF | A | 小野　凌空 |
| 4 | 16 | DF | | 田辺　健悟 |
| 5 | 43 | DF | | 楯谷　佑一郎 |
| 6 | 1 | DF | | 赤川遼 |
| 7 | 9 | DF | | 志村　瑞樹 |
| 8 | 5 | FW | | 藤由　薫慈 |
| 9 | 21 | FW | | 滝沢　麟太郎 |
| 10 | 77 | FW | | 高見　侑亮 |
| 11 | 26 | FW | | 勝部　塁 |
| 12 | 20 | FW | C | 島本　則光 |
| 13 | 91 | FW | A | 金田　崇来 |
| 14 | 66 | FW | | 白井　総一郎 |
| 15 | 19 | FW | | 山村　鐘陽 |
| 16 | 46 | FW | | 庄司　宗矢 |
| 17 | 30 | FW | | 瀬良　峻 |
| 18 | 71 | FW | | 今木　渚 |
| 19 | 2 | FW | | 小野　幸啓 |

Cプール

| チーム名 | 檜氷クラブ |
|---|---|
| 部長 | |
| 監督 | 田中　隆也 |

| # | No. | P | C/A | 選手名 |
|---|---|---|---|---|
| 1 | 55 | GK | | 熊谷　治夫 |
| 2 | 1 | GK | | 竹田　哲平 |
| 3 | 8 | DF | C | 田中　隆也 |
| 4 | 28 | DF | | 深澤　拓夢 |
| 5 | 2 | DF | | 福田　光祐 |
| 6 | 22 | DF | | 古水戸　直哉 |
| 7 | 23 | FW | | 堤　泰我 |
| 8 | 93 | FW | | 米本　颯人 |
| 9 | 19 | FW | | 道端　莉輝 |
| 10 | 16 | FW | | 阿部　丈一朗 |
| 11 | 34 | FW | | 金光　聡馬 |
| 12 | | FW | | 田岡　志都 |
| 13 | | FW | | 小林　泰知 |

Cプール

| チーム名 | BLAZERS |
|---|---|
| 部長 | 原　智宏 |
| 監督 | 原　智宏 |

| # | No. | P | C/A | 選手名 |
|---|---|---|---|---|
| 1 | 31 | GK | | 冨田　峻衛 |
| 2 | 62 | GK | | 西山　慧 |
| 3 | 2 | DF | C | 井村　博行 |
| 4 | 30 | DF | A | 水戸　健一 |
| 5 | 55 | DF | | 原　智宏 |
| 6 | 66 | DF | | 丸山　迅 |
| 7 | 6 | FW | | 関口　尚矢 |
| 8 | 9 | FW | | 西岡　外記 |
| 9 | 11 | FW | | 伊崎　元 |
| 10 | 19 | FW | | 守屋　純一 |
| 11 | 23 | FW | | 藤村　哲大 |
| 12 | 24 | FW | | 津川　裕一 |
| 13 | 40 | FW | | 宇田川　裕 |
| 14 | 43 | FW | | 大西　元 |
| 15 | 45 | FW | | 山中　融 |
| 16 | 81 | FW | | 金子　流 |
| 17 | 82 | FW | | 牧野　玲旺 |
| 18 | 83 | FW | | 白土　優磨 |
| 19 | 88 | FW | | 石原　潤 |

Cプール

| チーム名 | NTT札幌アイスホッケークラブ |
|---|---|
| 監督 | 国分　淳 |
| マネージャ | 近江 ありさ |

| # | No. | P | C/A | 選手名 |
|---|---|---|---|---|
| 1 | 61 | GK | | 大島　和浩 |
| 2 | 31 | GK | | 小澤　太志郎 |
| 3 | | GK | | 宮下　照太郎 |
| 4 | 37 | DF | | 国分　淳 |
| 5 | 23 | DF | | 中野　悟 |
| 6 | 96 | DF | A | 黒津　晴彦 |
| 7 | 7 | DF | C | 松下　健太 |
| 8 | 8 | DF | | 石川　博規 |
| 9 | 4 | FW | | 野呂　学 |
| 10 | 58 | FW | A | 山田　翔太 |
| 11 | 16 | FW | | 後藤田　元 |
| 12 | 75 | FW | | 泉　翔平 |
| 13 | 1 | FW | | 伊藤　淳 |
| 14 | 18 | FW | | 後藤田　旬 |
| 15 | 10 | FW | | 井脇　隆一 |
| 16 | 27 | FW | | 小田　柚希 |
| 17 | 28 | FW | | 丹羽　敬二 |

Cプール

| チーム名 | 札幌COOLS |
|---|---|

| # | No. | P | C/A | 選手名 |
|---|---|---|---|---|
| 1 | 72 | GK | | 李　拓宜 |
| 2 | 11 | DF | | 山崎　達基 |
| 3 | 33 | DF | | 高橋　陽介 |
| 4 | 22 | DF | | 古川　慎悟 |
| 5 | 87 | DF | A | 堀井　亮宏 |
| 6 | | FW | | 藤田　大輝 |
| 7 | 81 | FW | | JACK　WOODS |
| 8 | 94 | FW | | Jan　Riha |
| 9 | 26 | FW | A | 宮崎　丈一郎 |
| 10 | 9 | FW | | 金　昌旻 |
| 11 | 91 | FW | | 小田　浩一 |
| 12 | 31 | FW | C | 菅原　英二 |
| 13 | 61 | FW | | 熊谷　篤 |

Cプール

| チーム名 | ゴールデン・フォックス |
|---|---|
| 部長 | |
| 監督 | 菅原　大 |
| コーチ | 熊谷　隆志 |

| # | No. | P | C/A | 選手名 |
|---|---|---|---|---|
| 1 | 61 | GK | | 犬飼　雅博 |
| 2 | 10/9 | GK/DF | | 工藤　倫人 |
| 3 | 2 | DF | | 加藤　猛慶 |
| 4 | 4 | DF | A | 熊谷　隆志 |
| 5 | 6 | DF | | 小平　悟史 |
| 6 | 48 | DF | | 正木　慎也 |
| 7 | 65 | DF | | 大沼　健太 |
| 8 | 1 | FW | | 駒木　勇人 |
| 9 | 21 | FW | | 村橋　範浩 |
| 10 | 44 | FW | | ブッシュ　ブライアン |
| 11 | 49 | FW | | 佐々木　良輔 |
| 12 | 58 | FW | | 江谷　拓 |
| 13 | 66 | FW | | 村西　雄貴 |
| 14 | 86 | FW | C | 佐藤　陽和 |
| 15 | 87 | FW | | 成田　広大 |
| 16 | 90 | FW | | 平野　響一朗 |
| 17 | 91 | FW | | 圓成　興哉 |
| 18 | 93 | FW | | 菅原　大 |
| 19 | 98 | FW | A | 小平　智寛 |
| 20 | 99 | FW | | 根布　晴希 |

Dプール

| チーム名 | | | | 日立WARRIORS |
|---|---|---|---|---|
| # | No. | P | C/A | 選手名 |
| 1 | 30 | GK | | 渡辺　有志 |
| 2 | 52 | GK | | 斉藤　貢 |
| 3 | 14 | LD | | 岩倉　佑介 |
| 4 | 12 | RD | | 中岡　宏光 |
| 5 | 17 | LD | | 小野　綾美 |
| 6 | 15 | LD | | 安宅　大介 |
| 7 | 47 | RD | | 中野　正紀 |
| 8 | 18 | LD | | 福士　泰崇 |
| 9 | 19 | LW | C | 佐久　慎太郎 |
| 10 | 73 | C | | 南　佳男 |
| 11 | 9 | RW | | 五十嵐　政志 |
| 12 | 81 | LW | A | 古永　貴也 |
| 13 | 77 | C | | 丸子　勝聖 |
| 14 | 39 | RW | | 村橋　直樹 |
| 15 | 10 | LW | | 前田　直樹 |
| 16 | 8 | C | | 橋本　浩司 |
| 17 | 51 | RW | | 福田　徳春 |
| 18 | 78 | LW | | 出町　聡 |

Dプール

| チーム名 | | | | 酪農学園大学アイスホッケー部 |
|---|---|---|---|---|
| 監督 | | | | 石川　志保 |
| 監督 | | | | 津川　裕一 |
| マネージャ | | | | 小林　咲月 |
| マネージャ | | | | 石原　汐夏 |
| # | No. | P | C/A | 選手名 |
| 1 | 10 | GK | A | 関野　朔 |
| 3 | 77 | DF | | 鈴木　隆生 |
| 4 | 7 | DF | | 兼田　錬太郎 |
| 5 | 8 | DF | C | 新井　英舜 |
| 6 | 16 | DF | | 松金　秀治 |
| 7 | 2 | FW | | 北村　隆士 |
| 8 | 11 | FW | | 林　凜太郎 |
| 9 | 55 | FW | | 山崎　篤司 |
| 10 | 52 | FW | | 竹本　圭翔 |
| 11 | 1 | FW | | 三浦　聖亮 |
| 12 | 22 | FW | | 辻　優樹 |
| 13 | 73 | FW | A | 川口　大河 |

Dプール

| チーム名 | | | | チームメーク |
|---|---|---|---|---|
| 監督 | | | | 千葉真一 |
| マネージャ | | | | 近江　ありさ |
| # | No. | P | C/A | 選手名 |
| 1 | 31 | GK | | 千葉　真一 |
| 2 | 39 | GK | | 村田　優樹 |
| 3 | 9 | DF | | 砂子田　亘 |
| 4 | 14 | DF | | 吉田　崇 |
| 5 | 44 | DF | C | 川口　創 |
| 6 | 72 | DF | | 斉藤　厚三 |
| 7 | 2 | FW | | 筌場　大介 |
| 8 | 10 | FW | A | 関　誉嗣 |
| 9 | 19 | FW | | 古川　愛大 |
| 10 | 23 | FW | | 中坂　悠佑 |
| 11 | 42 | FW | | 加藤　昭彦 |
| 12 | 46 | FW | | 日野間　晃 |
| 13 | 71 | FW | | 小野　倫之 |
| 14 | 81 | FW | | 今村　亜美 |
| 15 | 86 | FW | | 竹下　直生 |
| 16 | 95 | FW | | 徳田　裕輔 |
| 17 | 97 | FW | | 工藤　来 |

Dプール

| チーム名 | | | | TOKYO　SMILE |
|---|---|---|---|---|
| 部長 | | | | 尾崎　幸寛 |
| # | No. | P | C/A | 選手名 |
| 1 | 29 | GK | | 塚田　豊彦 |
| 2 | 11 | DF | C | 池端　宏記 |
| 3 | 17 | DF | A | 尾崎　幸寛 |
| 4 | 51 | DF/FW | A | 竹中　一豪 |
| 5 | 91 | DF/FW | | 米田　亮介 |
| 6 | 23 | DF/FW | | 老田　明弘 |
| 7 | 36 | FW | | 浦野　誠一 |
| 8 | 16 | FW | | 山中　利浩 |
| 9 | 19 | FW | | 川原田　英樹 |
| 10 | 73 | FW | | 工藤　健作 |
| 11 | 20 | FW | | 三谷　圭弘 |
| 12 | 8 | FW | | 志方　貴仁 |
| 13 | 96 | RW | | 高山　寿彦 |

Dプール

| チーム名 | | | | Horizon |
|---|---|---|---|---|
| 監督 | | | | 前田　尚哉 |
| # | No. | P | C/A | 選手名 |
| 1 | | GK | | 川村　正夫 |
| 2 | | DF | A | 伊藤　歩 |
| 3 | | DF | | 宮内　啓太 |
| 4 | | DF | | 中村　綾華 |
| 5 | | DF | | 中嶋　智則 |
| 6 | | FW | C | 圓藤　幸一 |
| 7 | | FW | | 佐藤　大祐 |
| 8 | | FW | | 山川　洋平 |
| 9 | | FW | | 磯田　洋平 |
| 10 | | FW | | 磯田　祥平 |
| 11 | | FW | | 加藤　基務 |
| 12 | | FW | | 下澤　早希 |
| 13 | | FW | | 石田　裕人 |
| 14 | | FW | | 前田　尚哉 |

Dプール

| チーム名 | | | | 札幌メディックス |
|---|---|---|---|---|
| 部長 | | | | 菅野　政博 |
| 監督 | | | | 古木　敬貴 |
| コーチ | | | | 菅　裕司　荒木　康孝 |
| ドクター | | | | 濱崎　雅成　羽田　健一 |
| # | No. | P | C/A | 選手名 |
| 1 | 36 | GK | | 濱崎　雅成 |
| 2 | 1 | DF | | 角道　洋佑 |
| 3 | 8 | DF | A | 志賀浦　皓司 |
| 4 | 55 | DF | A | 谷内田　渉 |
| 5 | 82 | DF | | 杉野　和哉 |
| 6 | 99 | DF | | 檜森　健博 |
| 7 | 9 | FW | C | 菅　裕司 |
| 8 | 13 | FW | | 松井　優樹 |
| 9 | 41 | FW | | 古木　敬貴 |
| 10 | 69 | FW | | 羽田　健一 |
| 11 | 71 | FW | | 荒木　康孝 |
| 12 | 81 | FW | | 菅野　政博 |
| 13 | 97 | FW | | 福島　新 |
| 14 | 17 | FW | | 水町　浩暢 |
| 15 | | FW | | 永桶　義喜 |

Dプール

| チーム名 | | | | スパルタクス |
|---|---|---|---|---|
| 監　　督 | | | | 熊谷　貴史 |
| | | | | |
| | | | | |
| | | | | |
| | | | | |
| # | No. | P | C/A | 選手名 |
| 1 | 12 | GK | | 葛西　学 |
| 2 | 3 | DF | | 熊谷　貴史 |
| 3 | 17 | DF | | 竹田　司 |
| 4 | 20 | DF | | 三上　恭平 |
| 5 | 36 | DF | | 田中　肇 |
| 6 | 10 | FW | | 板垣　有仁郎 |
| 7 | 15 | FW | | 小川　聡 |
| 8 | 76 | FW | C | 細貝　晃司 |
| 9 | 93 | FW | | 本村　佳之 |
| 10 | 99 | FW | A | 本間　達也 |

Dプール

| チーム名 | | | | 札幌市役所 |
|---|---|---|---|---|
| 部　　長 | | | | |
| 監　　督 | | | | 梶浦　健司 |
| コ　ー　チ | | | | |
| | | | | |
| | | | | |
| # | No. | P | C/A | 選手名 |
| 1 | 29 | GK | | 田中　康平 |
| 2 | 7 | DF | | 大橋　考暁 |
| 3 | 1 | DF | | 新垣　慶 |
| 4 | 26 | DF | C | 館内　剛志 |
| 5 | 55 | DF | | 松川　広平 |
| 6 | 51 | FW | | 佐々木　亮 |
| 7 | 11 | FW | | 新垣　豪 |
| 8 | 17 | FW | | 今村　崇志 |
| 9 | 54 | FW | | 五島　渉 |
| 10 | 27 | FW | | 大関　卓 |
| 11 | 36 | FW | | 斉藤　雅也 |
| 12 | 98 | FW | | 梶浦　健司 |

Eプール

| チーム名 | | | | 札幌COOLSシニア |
|---|---|---|---|---|
| 部長 | | | | |
| 監督 | | | | |
| コーチ | | | | |
| | | | | |
| # | No. | P | C/A | 選手名 |
| 1 | 52 | GK | | 小西　正司 |
| 2 | 3 | DF | | 日向野　孝仁 |
| 3 | 23 | DF | | ROSS　CARTY |
| 4 | | DF | C | 山崎　量平 |
| 5 | 73 | DF | | 亀ヶ森　伸一 |
| 6 | 97 | FW | | Alexander　Fritchen |
| 7 | 22 | FW | | 佐藤　伸樹 |
| 8 | 38 | FW | | 佐藤　宏憲 |
| 9 | 21 | FW | A | 菅原　正実 |
| 10 | 12 | FW | | 星　政隆 |
| 11 | 13 | FW | | LEFKO Russell Kalman |
| 12 | 17 | FW | A | 杉山　隆文 |
| 13 | 44 | FW | | 佐々木　浩司 |
| 14 | 66 | FW | | 阿部　隆志 |
| 15 | 71 | FW | | 佐竹　意治 |

Eプール

| チーム名 | | | | ゲッターズ |
|---|---|---|---|---|
| 部長 | | | | |
| 監督 | | | | 安田　貴光 |
| コーチ | | | | 長崎　拓也 |
| コーチ | | | | 近久　武美 |
| マネージャ | | | | 神村　岡 |
| # | No. | P | C/A | 選手名 |
| 1 | 1 | GK | | 中川原　信夫 |
| 2 | 12 | DF | C | 安田　貴光 |
| 3 | 44 | DF | | 本村　哉 |
| 4 | 14 | DF | | 北島　芳美 |
| 5 | 3 | DF | | 大滝　英人 |
| 6 | 15 | FW | | 神村　岡 |
| 7 | 9 | FW | | 北島　広己 |
| 8 | 10 | FW | A | 近久　武美 |
| 9 | 13 | FW | A | 長崎　拓也 |
| 10 | 24 | FW | | 松井　信二 |
| 11 | 6 | FW | | 奥村　圭介 |
| 12 | 51 | FW | | 益子　孝一 |
| 13 | 31 | FW | | 坂本　安弘 |
| 14 | 17 | FW | | 新井田　智幸 |
| 15 | 36 | FW | | 本間　雄人 |

Eプール

| チーム名 | | | | ブルース |
|---|---|---|---|---|
| 監督 | | | | 大岸　充 |
| | | | | |
| | | | | |
| | | | | |
| # | No. | P | C/A | 選手名 |
| 1 | 74 | GK | | 石井　智司 |
| 2 | 84 | DF | | 棚　友裕 |
| 3 | 31 | DF | | 川端　郁雄 |
| 4 | 48 | DF | | 前田　泰秀 |
| 5 | 1 | DF | A | 菅原　志延 |
| 6 | 71 | DF | | 野崎　央 |
| 7 | 99 | FW | | 神山　繁 |
| 8 | 82 | FW | | 西岡　駿 |
| 9 | 90 | FW | | 松浦　健悟 |
| 10 | 19 | FW | | 松川　亨 |
| 11 | 55 | FW | C | 田中　克和 |
| 12 | 18 | FW | | 伊藤　久司 |
| 13 | 5 | FW | | 内藤　和樹 |
| 14 | 39 | FW | A | 櫻井　司 |
| 15 | 13 | FW | | 大岸　充 |
| 16 | 24 | FW | | 吉田　明 |

Eプール

| チーム名 | | | | スラップショット |
|---|---|---|---|---|
| | | | | |
| 監督 | | | | 紙　真澄 |
| | | | | |
| | | | | |
| | | | | |
| # | No. | P | C/A | 選手名 |
| 1 | 1 | GK | | 山谷　雅宣 |
| 2 | 31 | GK | | 本村　信人 |
| 3 | 14 | LD | A | 永井　敬洋 |
| 4 | 41 | LD | | 紙　真澄 |
| 5 | 88 | RD | | 金子　有之 |
| 6 | 9 | RW | | 佐藤　進一 |
| 7 | 15 | RW | A | 大崎　龍将 |
| 8 | 26 | RW | C | 伊名野　隼 |
| 9 | 99 | C | | 谷口　卓也 |

Eプール

| チーム名 | | | | DAC |
|---|---|---|---|---|
| | | | | |
| 監督 | | | | 新川　康弘 |
| | | | | |
| | | | | |
| | | | | |
| # | No. | P | C/A | 選手名 |
| 1 | 80 | GK | | 菅　結汰 |
| 2 | 86 | DF | C | 新川　康弘 |
| 3 | 44 | DF | | 大西　博爾 |
| 4 | 74 | DF | | 小島　知真 |
| 5 | | DF | | 安藤　哲哉 |
| 6 | | DF | | 黒島　誠計 |
| 7 | 51 | FW | | 越智　成東 |
| 8 | 19 | FW | | 直江　結衣 |
| 9 | 31 | FW | | 竹田　俊治 |
| 10 | 25 | FW | A | 青嶋　愛之 |
| 11 | 26 | FW | | 竹林　秀晃 |
| 12 | | FW | | 國枝　裕司 |
| 13 | 55 | FW | | 武田　健一郎 |
| 14 | 54 | FW | | 片岡　徳人 |
| 15 | 88 | FW | | 小川　剛 |

Eプール

| チーム名 | | | | チーム人力社 |
|---|---|---|---|---|
| 部長 | | | | |
| 監督 | | | | |
| | | | | |
| | | | | |
| | | | | |
| # | No. | P | C/A | 選手名 |
| 1 | 4 | DF | | 曽我　部司 |
| 2 | 13 | DF | A | 吉留　毅 |
| 3 | 32 | DF | | 頓宮　明徳 |
| 4 | 11 | DF | A | 能登　修司 |
| 5 | 7 | DF | | 玉木　雄太 |
| 6 | 49 | FW | C | 明道　厚志 |
| 7 | 71 | FW | | 髙橋　百合子 |
| 8 | 41 | FW | | 桑原　慎 |
| 9 | 27 | FW | | 吉田　直人 |
| 10 | 17 | FW | | 川内　伸哉 |
| 11 | 19 | FW | | 不動　直樹 |
| 12 | 14 | FW | | 岡部　宏 |
| 13 | 97 | FW | | 山際　泰裕 |
| 14 | 81 | FW | | 美濃　光輝 |

Eプール

| チーム名 | | | | ピープラウンライトニング |
|---|---|---|---|---|
| | | | | |
| 監　　督 | | | | 福山 周三郎 |
| コ　ー　チ | | | | 中山　昭弘 |
| | | | | |
| | | | | |
| # | No. | P | C/A | 選 手 名 |
| 1 | 1 | GK | | 福山　周三郎 |
| 2 | 47 | DF | C | 佐藤　淳 |
| 3 | 55 | DF | A | 宮下　秀秋 |
| 4 | 99 | DF | | 竹沢　真吾 |
| 5 | 72 | DF | A | 山下　幸修 |
| 6 | 31 | DF | | 高田　英二 |
| 7 | 33 | FW | | 平井　真琴 |
| 8 | 3 | FW | | 渡辺　久宣 |
| 9 | 14 | FW | | 吉田　一哉 |
| 10 | 44 | FW | | 太田　朋広 |
| 11 | 8 | FW | | 岩崎　敏哉 |
| 12 | 19 | FW | | 三上　将 |
| 13 | 49 | FW | | 柴野　和哉 |
| 14 | 21 | FW | | 今野　和幸 |
| 15 | 11 | FW | | 谷川　功一 |
| 16 | 10 | FW | | 宮下　和輝 |
| 17 | 40 | FW | | 谷川　聖次 |
| 18 | 30 | DF | | 飯山　正人 |

Eプール

| チーム名 | | | | 札幌市教職員 |
|---|---|---|---|---|
| 部　　長 | | | | |
| 監　　督 | | | | 福岡　俊人 |
| コ　ー　チ | | | | 長谷川　正美 |
| コ　ー　チ | | | | 前田　宣昭 |
| マネージャ | | | | 髙橋　克子 |
| # | No. | P | C/A | 選 手 名 |
| 1 | 76 | GK | | 前田　宣昭 |
| 2 | 82 | DF | | 深澤　昇暉 |
| 3 | 14 | DF | | 間所　和暁 |
| 4 | 28 | DF | | 鈴木　博之 |
| 5 | | DF | | 佐々木　竜一 |
| 6 | 22 | FW | | 長　　剛志 |
| 7 | 81 | FW | | 長澤　宏樹 |
| 8 | 24 | FW | | 長谷川　正美 |
| 9 | 85 | FW | | 福岡　俊人 |
| 10 | 71 | FW | C | 百島　　健 |
| 11 | 91 | FW | | 高橋　欣吾 |
| 12 | 58 | FW | | デリエ　ヴィンセント |
| 13 | 53 | FW | | ラングフォード　マーティン |
| 14 | 44 | FW | | 増子　直行 |
| 15 | | FW | | 松田　　尚 |

Fプール

| チーム名 | | | | 札医大グレーツ |
|---|---|---|---|---|
| 部長 | | | | |
| 監督 | | | | |
| | | | | |
| マネージャー | | | | 笹川　範子 |
| | | | | |
| # | No. | P | C/A | 選手名 |
| 1 | 1 | GK | | 南谷　正水 |
| 2 | 30 | GK | | 奥田　政則 |
| 3 | 6 | DF | | 西方　博之 |
| 4 | 9 | DF | | 國島　靖晴 |
| 5 | 13 | DF | C | 笹川　純市 |
| 6 | 33 | DF | A | 磯部　秀明 |
| 7 | 44 | DF | | 佐藤　譲 |
| 8 | 87 | DF | | 佐藤　直一 |
| 9 | 15 | FW | | 武田　充人 |
| 10 | 16 | FW | A | 永塚　智之 |
| 11 | 17 | FW | | 小栗　満 |
| 12 | 20 | FW | | 島本　則道 |
| 13 | 22 | FW | | 木村　真也 |
| 14 | 42 | FW | | 葛野　巧 |
| 15 | 46 | FW | | 渡邊　耕太 |
| 16 | 72 | FW | | 佐々木　一 |
| 17 | 89 | FW | | 高橋　一行 |
| 18 | 95 | FW | | 合六　孝広 |

Fプール

| チーム名 | | | | 札幌市教職員Smilers |
|---|---|---|---|---|
| 部長 | | | | |
| 監督 | | | | 高村　誠 |
| コーチ | | | | 武田　修一 |
| コーチ | | | | 野中　英世　盛川　貴洋 |
| マネージャ | | | | 高橋　克子 |
| # | No. | P | C/A | 選手名 |
| 1 | | GK | | 金澤　正人 |
| 3 | 63 | DF | C | 野中　英世 |
| 4 | 94 | DF | | 伊藤　幸治 |
| 5 | 87 | DF | | 高村　誠 |
| 6 | 67 | DF | | 五十嵐　昌宏 |
| 7 | 35 | DF | | 佐藤　昌彦 |
| 8 | 11 | DF | A | 盛川　貴洋 |
| 9 | 73 | FW | | 若本　隆志 |
| 10 | 36 | FW | | 本居　智 |
| 11 | 18 | FW | | 前田　英春 |
| 12 | 95 | FW | | 武田　修一 |
| 13 | 56 | FW | | 武山　泰典 |
| 14 | 42 | FW | | 田中　進一 |
| 15 | 32 | FW | | 野村　研一 |
| 16 | 8 | FW | | 菊谷　宏 |
| 17 | 20 | FW | | 田中　眞 |
| 18 | 83 | FW | | 山元　章裕 |
| 19 | 47 | FW | | 大佐賀　祥 |

Fプール

| チーム名 | | | | 札幌ドリームス アイスホッケー クラブ |
|---|---|---|---|---|
| 部長 | | | | |
| 監督 | | | | 岸　信一 |
| コーチ | | | | 木下　弘一 |
| コーチ | | | | 瀬野　敬治 |
| マネージャ | | | | |
| # | No. | P | C/A | 選手名 |
| 1 | 33 | GK | | 佐藤　茂 |
| 2 | 84 | FW | | 木下　弘一 |
| 3 | 17 | FW | | 岸　信一 |
| 4 | 27 | FW | | 室峯　裕一 |
| 5 | 21 | FW | | 武田　昭義 |
| 6 | 53 | FW | | 金子　亨 |
| 7 | 13 | FW | | 山崎　孝浩 |
| 8 | 67 | DF | | 瀬野　敬治 |
| 9 | 24 | DF | | 山崎　隆広 |
| 10 | 92 | DF | | 相馬　直樹 |
| 11 | 41 | DF | | 中村　一昭 |
| 12 | 45 | DF | | 平野　豪也 |
| 13 | 19 | FW | | 上原　朋之 |
| 14 | 12 | DF | | 高橋　智則 |

Fプール

| チーム名 | | | | SKホーネッツ |
|---|---|---|---|---|
| 部長 | | | | |
| 監督 | | | | 齊藤　和宏 |
| コーチ | | | | |
| | | | | |
| | | | | |
| # | No. | P | C/A | 選手名 |
| 1 | 1 | GK | | 安部　文規 |
| 2 | 6 | DF | | 門間　賢 |
| 3 | 7 | DF | | 片島　洋一 |
| 4 | 11 | DF | | 川尻　勝弘 |
| 5 | 15 | DF | | 古木　達也 |
| 6 | 19 | DF | C | 越田　雅人 |
| 7 | 62 | DF | | 竹中　清騎 |
| 8 | 4 | FW | | 常俊　利広 |
| 9 | 9 | FW | | 河越　聖太 |
| 10 | 13 | FW | A | 尾崎　聡 |
| 11 | 18 | FW | | 齊藤　和宏 |
| 12 | 21 | FW | | 田中　一彦 |
| 13 | 25 | FW | | 古木　睦人 |
| 14 | 40 | FW | | 安達　慶太 |
| 15 | 48 | FW | | 鈴木　邦明 |
| 16 | 66 | DF | | 五十嵐　一朗 |
| 17 | 69 | FW | | 菊地　哲夫 |

Fプール

| チーム名 | | | | 真駒内アリーナ |
|---|---|---|---|---|
| 部長 | | | | 佐々木　晋 |
| マネージャ | | | | 浅岡 美佐子 |
| | | | | |
| | | | | |
| | | | | |
| # | No. | P | C/A | 選手名 |
| 1 | 67 | GK | | 下村　太郎 |
| 2 | 41 | GK | | 若原　智春 |
| 3 | 95 | DF | | 佐々木　晋 |
| 4 | 87 | DF | C | 高村　智也 |
| 5 | 14 | DF | | 佐藤　龍一 |
| 6 | 22 | FW | A | 猪俣　優也 |
| 7 | 10 | FW | | 堂前　祐志 |
| 8 | 3 | FW | | 鈴木　孝治 |
| 9 | 98 | DF | | 治山　孔 |
| 10 | 45 | FW | | 藤江　眞吾 |
| 11 | 60 | FW | | 金井　壮律 |
| 12 | 71 | FW | | 春木　崇 |
| 13 | 56 | FW | | 石郷岡　陸 |
| 14 | 30 | FW | | 木村　誠 |
| 15 | 19 | DF | | 西村　直記 |
| 16 | 77 | FW | | 渡邊　太 |
| 17 | 13 | FW | | 正木　秀幸 |
| 18 | 18 | DF | | 平山　文隆 |
| 19 | 6 | FW | | 中島　友香 |

Fプール

| チーム名 | | | | 王子江別 |
|---|---|---|---|---|
| 部長 | | | | |
| 監督 | | | | 弦巻　正宏 |
| | | | | |
| | | | | |
| | | | | |
| # | No. | P | C/A | 選手名 |
| 1 | 70 | GK | | 角井　雄司 |
| 2 | 90 | LD | C | 深川　克幸 |
| 3 | 14 | RD | | 田中　有善 |
| 4 | 33 | LD | A | 弦巻　正宏 |
| 5 | 12 | RD | | 山崎　孝雄 |
| 6 | 15 | FW | A | 曽我部　聡 |
| 7 | 5 | FW | | 馬場　厚志 |
| 8 | 20 | FW | | 紀藤　光 |
| 9 | 60 | FW | | 首藤　陽 |
| 10 | 31 | FW | | 村居　裕二 |
| 11 | 55 | FW | | 山内　武博 |
| 12 | 27 | FW | | 藤原　伸 |
| 13 | 10 | FW | | 平井　寛人 |
| 14 | 26 | FW | | 伊東　皓真 |
| 15 | 22 | FW | | 中塚　純輝 |
| 16 | 30 | FW | | 若生　諒介 |
| 17 | 18 | FW | | 佐野　壮一郎 |

Fプール

| チーム名 | シルバー・フォックス |
|---|---|
| 部　長 | |
| 監　督 | 斉藤　公洋 |
| コ　ー　チ | 立花　祥生 |
| | |
| | |

| # | No. | P | C/A | 選手名 |
|---|---|---|---|---|
| 1 | 30 | GK | | 谷口　雅彦 |
| 2 | 22 | GK/DF | A | 斉藤　公洋 |
| 3 | 8 | DF | | 小幡　祐幸 |
| 4 | 23 | DF | | 進藤　恒基 |
| 5 | 34 | DF | C | 八田　聖重 |
| 6 | 37 | DF | A | 立花　祥生 |
| 7 | 52 | DF | | 土居　忠 |
| 8 | 55 | DF | | 芝田　清人 |
| 9 | 81 | DF | | 本田　直人 |
| 10 | 96 | DF | | 黒田　浩光 |
| 11 | 16 | FW | | 成田　卓 |
| 12 | 17 | FW | | 高坂　一寿 |
| 13 | 18 | FW | | 飯塚　修 |
| 14 | 24 | FW | | 中野　貴裕 |
| 15 | 29 | FW | | 谷口　啓之 |
| 16 | 31 | FW | | 小野　誠也 |
| 17 | 40 | FW | | 大石　敬 |
| 18 | 56 | FW | | 谷口　裕二 |
| 19 | 67 | FW | | 佐藤　雅朗 |
| 20 | 88 | FW | | 東堂　信久 |
| 21 | 89 | FW | | 森　直茂 |
| | | | | |
| | | | | |
| | | | | |

Fプール

| チーム名 | 札幌コングス |
|---|---|
| 部　長 | |
| 監　督 | 虻川　翔太 |
| コ　ー　チ | |
| | |
| | |

| # | No. | P | C/A | 選手名 |
|---|---|---|---|---|
| 1 | 21 | DF | | 松田　哲夫 |
| 2 | 25 | FW | | 久松　典世 |
| 3 | 8 | DF | | 梶川　隆裕 |
| 4 | 5 | DF | | 虻川　翔太 |
| 5 | 20 | FW | A | 竹田　和志 |
| 6 | 38 | FW | | 鈴木　啓嗣 |
| 7 | 1 | GK | | 野村　亘輝 |
| 8 | 84 | FW | | 高木　雄司 |
| 9 | 74 | FW | | 村上　卓生 |
| 10 | 88 | FW | C | 北園　智史 |
| 11 | 18 | FW | | 西村　由紀 |
| 12 | 77 | DF | | 松本　雅利 |
| 13 | 35 | DF | | 影山　芳樹 |
| 14 | 15 | DF | | 中野　和明 |
| 15 | 45 | FW | | 髙屋　光行 |
| 16 | 19 | DF | | 岡垣　久 |
| 17 | 55 | DF | | 山下　進 |
| 18 | 61 | DF | | 密石　修 |
| 19 | 45 | DF | | 山下　光弘 |
| 20 | 12 | FW | | 内海　久志 |
| 21 | 31 | DF | | 糸尾　一夫 |
| 22 | 13 | DF | | 今　博克 |
| | | | | |
| | | | | |

女子

| チーム名 | | | | 北海道バーバリアンズH.C.インフィニティ |
|---|---|---|---|---|
| 監　　督 | | | | 藤田　卓志 |
| トレーナー | | | | 川合　文音 |
| コ　ー　チ | | | | 今　　洋祐 |
| コ　ー　チ | | | | |
| マネージャー | | | | 大友　尚 |
| # | No. | P | C/A | 選 手 名 |
| 1 | 2 | GK | | 犬飼　彩花 |
| 2 | 13 | DF | | 小島　杏美 |
| 3 | 22 | DF | | 小松田　桜子 |
| 4 | 27 | DF | | 大友　小鈴 |
| 5 | 32 | DF | | 犬飼　遥香 |
| 6 | 85 | DF | | 武田　莉奈 |
| 7 | 91 | DF | | 上村　有幸乃 |
| 8 | 6 | FW | | 佐々木　晶梨 |
| 9 | 9 | FW | | 高橋　陽花 |
| 10 | 18 | FW | | 中村　愛瑠 |
| 11 | 19 | FW | | 佐藤　智子 |
| 12 | 52 | FW | | 小野寺　悠衣 |

女子

| チーム名 | | | | 酪農学園大学ICEBERG |
|---|---|---|---|---|
| 部　　長 | | | | 蔦田　優香 |
| 監　　督 | | | | 齊藤　誠 |
| コ　ー　チ | | | | 足立　真 |
| コ　ー　チ | | | | 足立 侑里歩 |
| マネージャ | | | | 川畑　花梨　真島　侑良 |
| マネージャ | | | | 蝦名　美依沙　川島　はな |
| # | No. | P | C/A | 選 手 名 |
| 1 | 55 | GK | | 加集　叶望 |
| 2 | 28 | GK | | 市耒　詩華 |
| 3 | 36 | DF | | 上野　優月 |
| 4 | 98 | DF | A | 仲村　夏芽 |
| 5 | 17 | FW | | 天野　祐衣 |
| 6 | 22 | FW | C | 賀田野　友衣菜 |
| 7 | 75 | FW | A | 伊藤　眞鈴 |
| 8 | 27 | FW | | 新　菜月 |
| 9 | 81 | FW | | 吉田　真子 |
| 10 | 16 | FW | | 滝口　クレア |
| 11 | 12 | FW | | 篠宮　はるか |
| 12 | 21 | FW | | 吉村　香乃 |
| 13 | 33 | FW | | 佐野　日那多 |
| 14 | 44 | FW | | 小橋　寧々 |
| 15 | 28 | FW | | 坂本　小春 |
| 16 | 46 | FW | | 貝原　優芽 |
| 17 | 7 | FW | | 逸崎　華 |
| 18 | 38 | FW | | 阿部　百音 |
| 19 | 59 | FW | | 山下　若子 |

女子

| チーム名 | | | | 真駒内レディースアイスホッケークラブ |
|---|---|---|---|---|
| 部　　長 | | | | |
| 監　　督 | | | | 加藤　哲也 |
| コ　ー　チ | | | | 青木　輝成 |
| コ　ー　チ | | | | 剣持　亮輔 |
| マネージャ | | | | 小田切　智久 |
| # | No. | P | C/A | 選 手 名 |
| 1 | 33 | GK | | 寺井　和 |
| 2 | 44 | GK | | 米井　和奏 |
| 3 | 22 | DF | | 岩崎　涼果 |
| 4 | 4 | DF | | 柏原　李帆 |
| 5 | 3 | DF | | 米井　渚紗 |
| 6 | 87 | DF | | 松原　絆奈 |
| 7 | 17 | DF | | 小野崎　心結 |
| 8 | 8 | FW | C | 相馬　七海 |
| 9 | 10 | FW | | 横山　綾 |
| 10 | 13 | FW | | 宮谷　菜月 |
| 11 | 97 | FW | | 近江　ありさ |
| 12 | 11 | FW | A | 足立　侑里歩 |
| 13 | 28 | FW | | 岩崎　愛果 |
| 14 | 67 | FW | | Nurul Ain Khadijah,Binti mohd zaki |
| 15 | 16 | FW | | 和田　奈子 |
| 16 | 86 | FW | A | 古場　瑞季 |
| 17 | 21 | FW | | 剣持　結磨 |
| 18 | 9 | FW | | 三橋　みぶな |
| 19 | 82 | FW | | 飯塚　日夏乃 |
| 20 | 60 | FW | | 岡本　粋世 |
| 21 | 38 | FW | | 村瀬　未羽 |

女子

| チーム名 | | | | ドルピーズ |
|---|---|---|---|---|
| 監　　督 | | | | 齋藤　厚三 |
| # | No. | P | C/A | 選 手 名 |
| 1 | 1 | G | | 佐竹　正代 |
| 2 | 5 | DF | | 藤森　香織 |
| 3 | 22 | DF | | 山田　夏穂 |
| 4 | 20 | DF | | 菊池　那奈 |
| 5 | 45 | DF | | 若狭　一紅 |
| 6 | 86 | DF | | 水堀　真依 |
| 7 | 12 | FW | | 老田　千穂 |
| 8 | 17 | FW | | 藤森　典代 |
| 9 | 11 | FW | | 藤森　里織 |
| 10 | 35 | FW | | 神谷　美幸代 |
| 11 | 23 | FW | | 赤泊　里緒 |
| 12 | 19 | FW | | 竹内　貴子 |
| 13 | 44 | FW | | 大澤　ちほ |
| 14 | 14 | FW | | 太田　恵花 |
| 15 | 16 | FW | | 白井　愛葉 |
| 16 | | FW | | 陶　　晶子 |

中学生

| チーム名 | | | | 北海道バーバリアンズH.C.U-15 |
|---|---|---|---|---|
| 総監督 | | | | 山田　恭之 |
| 監督 | | | | 橋本　潤 |
| コーチ | | | | 今　洋祐 |
| コーチ | | | | 曽山　雄大 |
| コーチ | | | | 小松田　博光 |
| | | | | |
| | | | | |
| # | No. | P | C/A | 選手名 |
| 1 | 15 | GK | | 川口　凛 |
| 2 | 33 | GK | | 曽山　玄 |
| 3 | 23 | DF | C | 難波　侑吾 |
| 4 | 41 | DF | | 小松田　良太郎 |
| 5 | 17 | DF | | 高瀬　壱太 |
| 6 | 12 | DF | | 許士　大輝 |
| 7 | 28 | DF | | 和田　将史 |
| 8 | 2 | DF | | 山本　結大 |
| 9 | 19 | FW | | 今井　海力 |
| 10 | 11 | FW | | 越後　琥太朗 |
| 11 | 34 | FW | A | 幅　哲之郁 |
| 12 | 42 | FW | | 王　伯仲 |
| 13 | 98 | FW | | 三橋　柊太 |
| 14 | 3 | FW | | 山本　桜大 |
| 15 | 87 | FW | A | 煤孫　悠太 |
| 16 | 27 | FW | | 大島　陽 |
| 17 | 1 | FW | | 澤藤　洸 |
| 18 | 37 | FW | | 清水　寛太 |
| 19 | 22 | FW | | 藤原　颯太 |
| 20 | 14 | FW | | 清水川　太一 |

中学生

| チーム名 | | | | 札幌フェニックスJrホッケークラブ |
|---|---|---|---|---|
| 監督 | | | | 佐々木　稔 |
| コーチ | | | | 中村　優介 |
| コーチ | | | | 白土　広伸 |
| コーチ | | | | 乗本　修 |
| | | | | |
| # | No. | P | C/A | 選手名 |
| 1 | 44 | GK | | 本村　星海 |
| 2 | 31 | GK | | 角田　蒼誠 |
| 3 | 1 | GK | | 本間　優平 |
| 4 | 8 | DF | A | 村津　伶 |
| 5 | 20 | DF | | 高野　琉真 |
| 6 | 16 | DF | | 伊藤　竜也 |
| 7 | 56 | DF | | 室谷　虎太郎 |
| 8 | 71 | DF | | 山内　達丸 |
| 9 | 77 | DF | | 杉村　僚飛 |
| 10 | 15 | FW | A | 大滝　優人 |
| 11 | 13 | FW | C | 藤川　琉生 |
| 12 | 9 | FW | | 福永　紫月 |
| 13 | 6 | FW | | 石井　豪 |
| 14 | 11 | FW | | 尾下　佳嗣 |
| 15 | 27 | FW | | 菊地　航生 |
| 16 | 4 | FW | | 山際　満暉 |
| 17 | 88 | FW | | 江刺家　啓人 |
| 18 | 97 | FW | | 石崎　晄悠 |
| 19 | 34 | FW | | 梅村　鍬 |
| 20 | 19 | FW | | 荒木　章太郎 |
| 21 | 21 | FW | | 新宮　蒼真 |

小学生

| チーム名 | | | | SAPPORO KING STARS |
|---|---|---|---|---|
| 部長 | | | | |
| 監督 | | | | 石川　健太郎 |
| コーチ | | | | 大澤　ちほ |
| コーチ | | | | 江刺家　基 |
| コーチ | | | | 藤本　奈千 |
| マネージャ | | | | 小柳　利哉 |
| # | No. | P | C/A | 選手名 |
| 1 | 44 | | | 公平　武蔵 |
| 2 | 70 | | | 小倉　大和 |
| 3 | 51 | | | 佐藤　壱架 |
| 4 | 23 | | | 村木　史弥 |
| 5 | 14 | | | 渡邊　夏菜 |
| 6 | 99 | | | 小神　りの |
| 7 | 29 | | | 森下　徹郎 |
| 8 | 46 | | C | 前澤　海李 |
| 9 | 59 | | A | 辰己　新汰 |
| 10 | 58 | | | 伊藤　こはる |
| 11 | 98 | | A | 小柳　拓心 |
| 12 | 87 | | | 松平　蓮 |
| 13 | 15 | | | 日比　温彦 |
| 14 | 24 | | | 伊藤　隼太 |

小学生

| チーム名 | | | | 札幌星置ケッターズ |
|---|---|---|---|---|
| 代表 | | | | |
| 監督 | | | | 鈴木　雄大 |
| コーチ | | | | 斎藤　順嗣　加藤　槙之助 |
| コーチ | | | | 犬飼　雅博　金　昌旻 |
| コーチ | | | | 渡邊　太 |
| # | No. | P | C/A | 選手名 |
| 1 | 5 | GK | | 村津　快 |
| 2 | 7 | DF | A | 松本　悠 |
| 3 | 10 | DF | | 井下　珠希 |
| 4 | 32 | DF | | 中嶋　皐月 |
| 5 | 55 | DF | | 堀　快成 |
| 6 | 63 | DF | | 山口　日暢 |
| 7 | 8 | DF | | 美濃　柚妃 |
| 8 | 87 | FW | A | 松原　武蔵 |
| 9 | 26 | FW | | 金久保　紗羅 |
| 10 | 13 | FW | | 小山下　冬琉 |
| 11 | 1 | FW | | 藤川　千愛 |
| 12 | 25 | FW | | 成瀬　心花 |
| 13 | 11 | FW | | 尾下　侑嗣 |
| 14 | 99 | FW | | 大塚　湊 |
| 15 | 19 | FW | | 鈴木　芭菜 |

小学生

| チーム名 | | | | 北海道バーバリアンズH.C.U12 |
|---|---|---|---|---|
| 監督 | | | | 山田　恭之 |
| コーチ | | | | 今　洋祐 |
| コーチ | | | | 曽山　雄大 |
| コーチ | | | | 磯田　洋平 |
| コーチ | | | | 清水川　真央 |
| | | | | |
| # | No. | P | C/A | 選手名 |
| 1 | 45 | GK | | 山崎　丈 |
| 2 | 9 | GK | | 竹田　陽光 |
| 3 | 94 | DF | | 黒岩　秀丞 |
| 4 | 68 | DF | | 川口　杏 |
| 5 | 66 | DF | | 許士　千智 |
| 6 | 3 | DF | | 山本　笑鈴 |
| 7 | 8 | DF | | 和田　芽依 |
| 8 | 72 | DF | | 佐藤　寛太 |
| 9 | 87 | DF | | 菊地　晴太 |
| 10 | 69 | FW | | 金本　睦玖 |
| 11 | 6 | FW | | 奥山　結斗 |
| 12 | 97 | FW | | 福島　新一郎 |
| 13 | 19 | FW | | 上村　海翔 |
| 14 | 13 | FW | | 今　春人 |
| 15 | 57 | FW | | 伊藤　杏 |
| 16 | 7 | FW | | 助光　栞奈 |
| 17 | 55 | FW | | 磯田　空來 |
| 18 | 23 | FW | | 老田　涼太朗 |
| 19 | 5 | FW | | 清水川　哲平 |
| 20 | 22 | FW | | 福島　楓 |

小学生

| チーム名 | | | | 札幌イーグルス |
|---|---|---|---|---|
| 監　　督 | | | | 乗本　尚彦 |
| コ　ー　チ | | | | 神野　佳哉　奥村　柊 |
| コ　ー　チ | | | | 三橋 みぷな　乗本　修 |
| マネジャー | | | | 平賀　　隆 |
| # | No. | P | C/A | 選 手 名 |
| 1 | 14 | FW | C | 秋葉　栞里 |
| 2 | 54 | FW | | 川崎　仁 |
| 3 | 16 | DF | A | 高桑　二咲 |
| 4 | 6 | FW | | 登坂　未來 |
| 5 | 98 | DF | A | 原田　謙太 |
| 6 | 25 | FW | | 村瀬　柚羽 |
| 7 | 8 | FW | | 石黒　耀 |
| 8 | 1 | FW | | 宇野　雄貴 |
| 9 | 45 | GK | | 小野寺　陽翔 |
| 10 | 13 | FW | | 河崎　絢斗 |
| 11 | 24 | FW | | 斉藤　駿人 |
| 12 | 51 | FW | | 笹原　悠志 |
| 13 | 84 | FW | | 林　夏輝 |
| 14 | 85 | DF | | 日野澤　璃子 |
| 15 | | FW | | 水堀　涼乃祐 |
| 16 | 15 | DF | | 森　しずく |
| 17 | 9 | DF | | 山田　奏海 |
| 18 | 55 | DF | | 横山　凛 |
| 19 | 7 | FW | | 伊賀　瑛人 |
| 20 | 35 | FW | | 大波　咲希 |
| 21 | 53 | FW | | 羅　雅露 |
| | | | | |
| | | | | |
| | | | | |

小学生

| チーム名 | | | | 月寒ストロンガー |
|---|---|---|---|---|
| 代　　表 | | | | 金泉　征夫 |
| 監　　督 | | | | 立花　祥生 |
| コ　ー　チ | | | | 村田　優樹 |
| コ　ー　チ | | | | 藤本　絢士 |
| # | No. | P | C/A | 選 手 名 |
| 1 | | GK | | 田渕　燈也 |
| 2 | | GK | | 前澤　杏胡 |
| 3 | | DF | C | 村田　大空 |
| 4 | | DF | | 田渕　楓音 |
| 5 | | DF | | 澁谷　龍靖 |
| 6 | | DF | A | 廣澤　吏飛 |
| 7 | | DF | | 小川　莉桜 |
| 8 | | FW | | 山田　駿 |
| 9 | | FW | | 小黒　界璃 |
| 10 | | FW | | 小川　咲桜 |
| 11 | | FW | | 小黒　陽葵 |
| 12 | | FW | | 中島　隆博 |
| 13 | | FW | | 村田　望羽 |
| 14 | | FW | | 前澤　世架 |
| 15 | | FW | | 田渕　央詩 |
| | | | | |
| | | | | |
| | | | | |
| | | | | |
| | | | | |
| | | | | |
| | | | | |
| | | | | |
| | | | | |