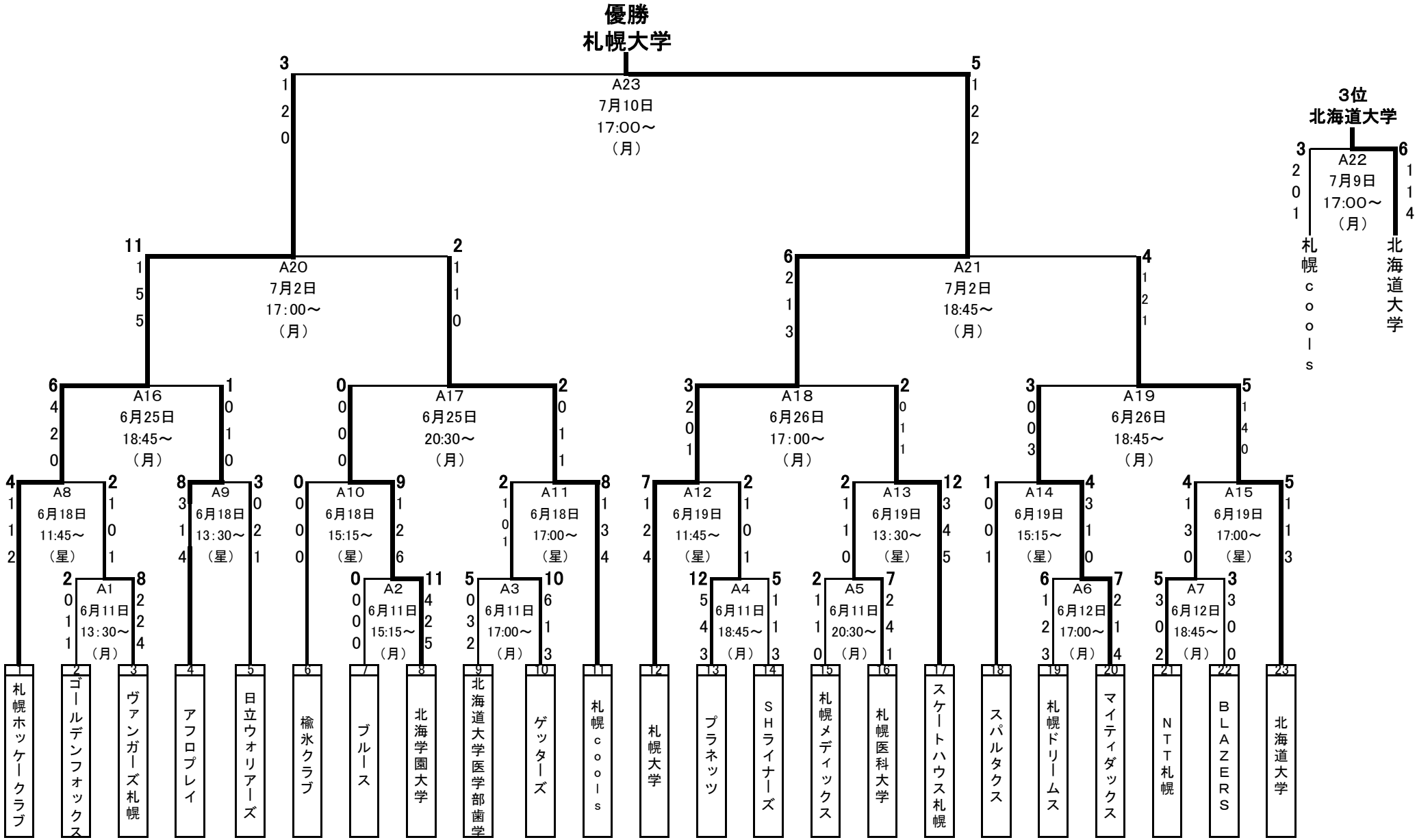第52回札幌市民体育大会アイスホッケー競技　Aプール（対戦表）