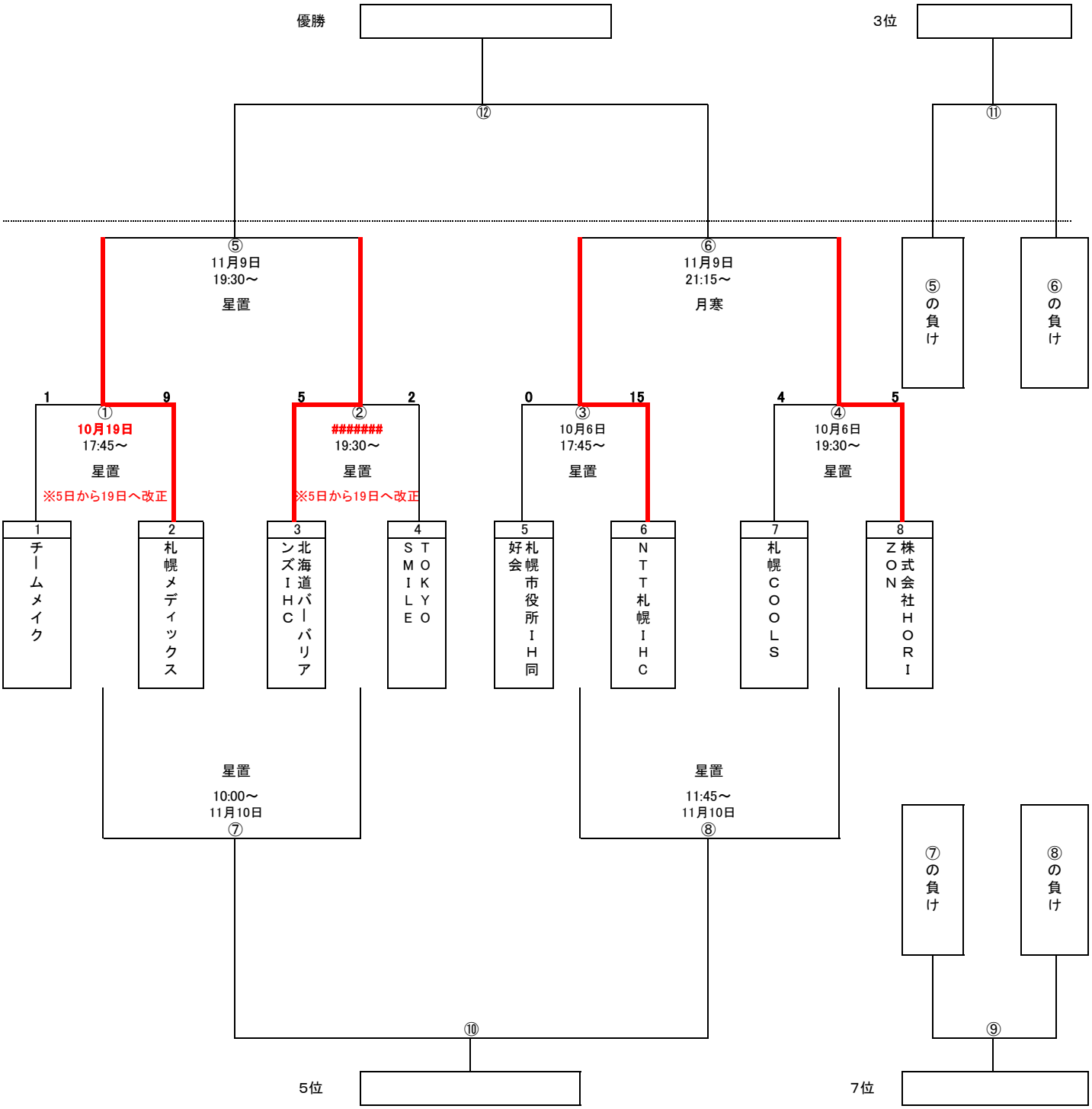第45回札幌アイスホッケー表選手権大会 （Bプール）